КАЗАНСКИЙ ПРИБОРОСТРОИТЕЛЬНЫЙ ЗАВОД “ТЕПЛОКОНТРОЛЬ”

Июль 2016

Предохранительные клапаны

Изготавливается при сотрудничестве с ***PANAM ENGINEERS***

ОАО «Теплоконтроль»

Предохранительные клапаны - особенности

Предохранительные клапаны компактной конструкции предназначены для установки и эксплуатации в небольших пространствах. Предохранительные клапаны - клапаны с внешней регулировкой давления открытия клапана. Установочное давление сохраняется при помощи пружинного фиксатора.

Серия PRVL (клапаны низкого давления)

-Максимальное Рабочее Давление до 300 psig (20,6 бар)
-Используется одна пружина для всего диапазона давления

Серия PRVL (клапаны высокого давления)

-Максимальное Рабочее Давление до 6000 psig (413 бар)
-Используется несколько пружин для выбора диапазона давления

Установочное давления

No.	Цвет маркировки пружинки	Установочное давление и стравленное давление		
		psig	bar	Mpa
A	Белый	50 до 350	3.4 до 24.1	0.34 до 2.41
B	Синяя	350 до 750	24.1 до 51.7	2.41 до 5.17
C	Золотой	750 до 1500	51.7 до 103	5.17 до 10.3
D	Черный	1500 до 2250	103 до 155	10.3 до 15.5
E	Зеленый	2250 до 3000	155 до 206	15.5 до 20.6
F	Желтый	3000 до 4000	206 до 275	20.6 до 27.5
G	Коричневый	4000 до 5000	275 до 344	27.5 до 34.4
H	Оранжевый	5000 до 6000	340 до 413	34.4 до 41.3

Установленное давление и стравленное давление

Установочное давление - это давление, при котором происходит открытие клапана. Разница между давлением срабатывая и закрытие клапана при комнатной температуре составляет 5%.
При стравленном давлении нет показателей потока жидкостей или газа. Стравленное давления всегда ниже установочного давления.

Испытание: Каждый клапан подвергается испытаниям на установочное и стравленное давления.

Очистка и Упаковка: Каждый клапан проходит процесс очистки. Упаковка проводится согласно стандартной спецификации для очистки и упаковки.

Конструкционные материалы - Предохранительные клапаны серии PRVH (низкого давления)

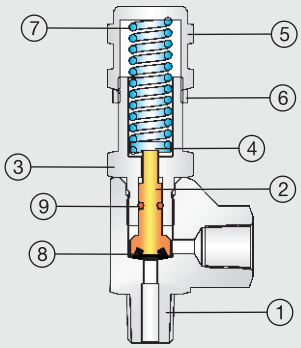

No.	Наименование	Кол-во	Материал
1	Корпус	1	SS 316
2	Шпиндель	1	SS 316
3	Адаптер	1	SS 316
4	Заглушка шпинделя	1	SS 316
5	Заглушка	1	SS 316
6	Стопорная гайка	1	SS 316
7	Пружина	1	SS 302
8	Седло	1	Фторкаучук
9	Уплотнение штока	1	Витон / Неопрен

Конструкционные материалы - Предохранительные клапаны серии PRVH (высокого давления)

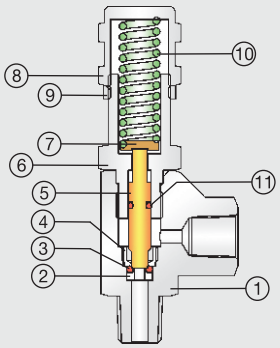

Sr. No.	Наименование	Кол-во	Материал
1	Корпус	1	SS 316
2	Заглушка уплотнительного кольца	1	SS 316
3	Уплотнительное кольцо	1	Фторкаучук
4	Гайка уплотнительного кольца	1	SS 316
5	Шпиндель	1	SS 316
6	Адаптер	1	SS 316
7	Заглушка шпинделя	1	SS 316
8	Заглушка	1	SS 316
9	Стопорная гайка	1	SS 316
10	Пружина	1	SS 302
11	Уплотнительное кольцо	1	Фторкаучук

Габаритные размеры

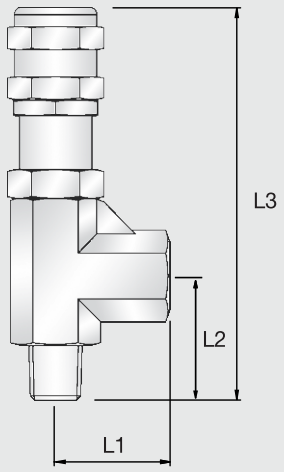

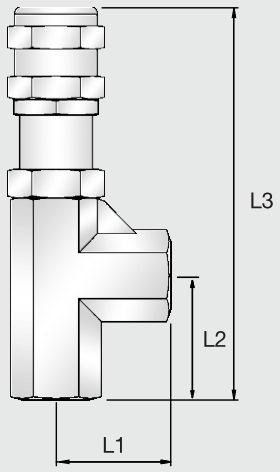

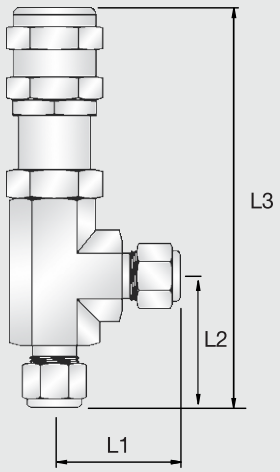

Номер детали				Проход	Концевое Соединение		Размеры		
					Входное	Выходное	L1	L2	L3
PRVL or PRVH	SS	04	OD	4.8	1/4” OD	1/4” OD	40.2	38.8	107.5
		06		4.8	3/8” OD	3/8” OD	46.4	46.4	113.5
		08		6.0	1/2” OD	1/2” OD	50.5	50.7	140.0
		M06		4.8	6mm OD	6mm OD	40.2	38.8	107.5
		M08		4.8	8mm OD	8mm OD	40.2	38.8	107.5
		M10		4.8	10 mm OD	10 mm OD	46.4	46.4	113.5
		M12		6.0	12mm OD	12mm OD	50.5	50.7	140.0
		04	MF	4.8	1/4” NPTM	1/4” NPTF	31.5	33.5	102.0
		06		4.8	3/8” NPTM	3/8” NPTF	33.0	34.5	104.0
		08		8.0	1/2” NPTM	1/2” NPTF	42.5	50.7	132.0
		04	FF	4.8	1/4” NPTF	1/4” NPTF	31.5	33.5	102.0
		06		4.8	3/8” NPTF	3/8” NPTF	36.5	34.2	104.0
		08		8.0	1/2” NPTF	1/2” NPTF	31.5	33.5	102.0
		04	MOD	4.8	1/4” NPTM	1/4” OD	33.0	34.5	104.0
		06		4.8	3/8” NPTM	3/8” OD	40.2	38.8	107.5
		08		6.0	1/2” NPTM	1/2” OD	50.5	50.7	132.0

Информация для заказа

P	—	RVH	—	SS	—	4	—	OD	—	B
PANAM		1		2		3		4		5

1. Номинальное давление

Значение	Обозначение
Низкое давление	RVL
Высокое давление	RVH

2. Материал корпуса

Материал	Обозначение
Нерж.сталь 316	SS
Латунь	B
Монель	M

3. Размер концевых соединений

Номер	Обозначение
1/4”	4
3/8”	6
1/2”	8
6mm	M6
8mm	M8
10mm	M10
12mm	M12

4. Тип концевых соединений

Тип	Обозначение
Трубный фитинг x Трубный фитинг	OD
Наружний x Внутренний	MF
Внутренний x Внутренний	FF
Наружный x Трубный фитинг	MOD

5. Цвет пружины vs. давления

No.	Цвет пружины	psig
A	Белый	50 до 350
B	Синий	350 до 750
C	Золотой	750 до 1500
D	Черный	1500 до 2250
E	Зеленый	2250 до 3000
F	Желтый	3000 до 4000
G	Коричневый	4000 до 5000
H	Оранжевый	5000 до 6000

ОАО «Теплоконтроль»
г.Казань, Республика Татарстан,
ул. Кулагина, 1,
Тел.: 8 (843) 278-35-54, 278-34-04
www.teplocontrol.ru