КАЗАНСКИЙ ПРИБОРОСТРОИТЕЛЬНЫЙ ЗАВОД “ТЕПЛОКОНТРОЛЬ”

Июль 2016

Манифольды

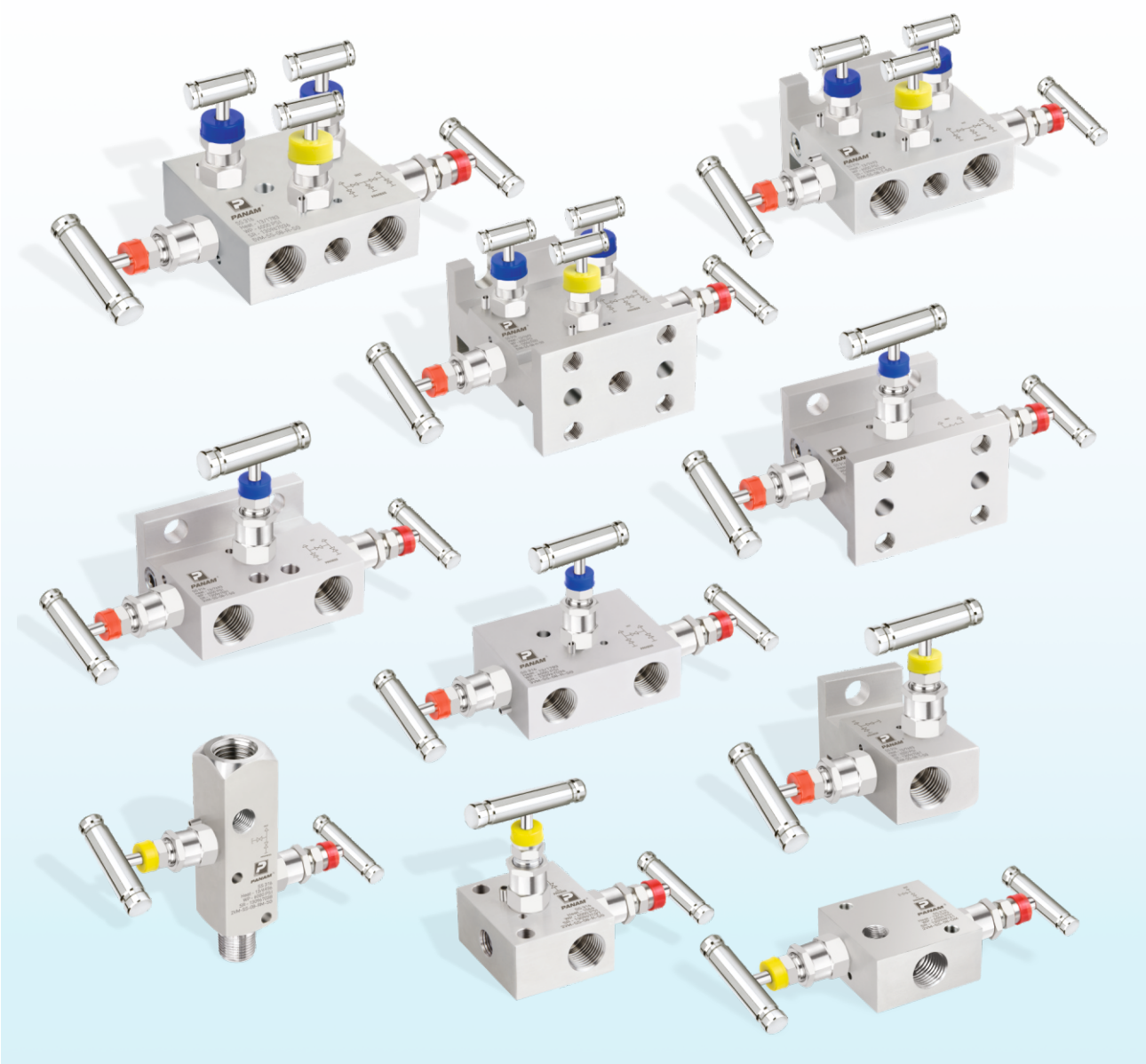

Изготавливается при сотрудничестве с ***PANAM ENGINEERS***

Содержание

- Материал и Конструкция
- Давление на Температуру
- Модель & Информация для заказа ---------- 1

- 2 вентельные Манифольды

  2 Манифольды - Труба - Труба (2VM-SS-8-R) ---------- 3

  2 Манифольды - Труба - Фланец (2VM-SS-8-T) ---------- 4

  2 Манифольды - Фланец - Фланец (2VM-SS-8-H) ---------- 5

  2 Манифольды - Дистанционный монтаж (2VM-SS-8-RM) ---------- 6

  2 Манифольды - Непосредственный монтаж (2VM-SS-8-DM) ---------- 7

- 3 вентельные Манифольды

  3 Манифольды - Труба - Труба (3VM-SS-8-R) ---------- 8

  3 Манифольды - Труба - Фланец (3VM-SS-8-T) ---------- 9

  3 Манифольды - Фланец - Фланец (3VM-SS-8-H) ---------- 10

  3 Манифольды - Дистанционный монтаж (3VM-SS-8-RM) ---------- 11

- 5 вентильные Манифольды

  5 Манифольды - Труба - Труба (5VM-SS-8-R) ---------- 12

  5 Манифольды - Труба - Фланец (5VM-SS-8-T) ---------- 13

  5 Манифольды - Фланец к Фланец (5VM-SS-8-H) ---------- 14

  5 Манифольды - Непосредственный монтаж (5VM-SS-8-DM) ---------- 15

Манифольды 2-3-5

Вентильные манифольды - это безопасный метод для управления и измерения давления в жидких и газообразных средах. Точное изготовления и прецизионная обработка обеспечивает надежную установку и эксплуатацию.
Манифольды изготавливают из высококачественной нержавеющей стали, углеродистой стали, сплав Monel и Hastalloy.
Предлагаем 2, 3 и 5 вентильные манифольды типа ,,R'' (с соединением ''Труба-Труба''), для дистанционного монтажа, типов ''T'' и ''H'' (с соединением ''Труба-Фланец'' и '' Фланец-Фланец '') для непосредственного монтажа, с расстоянием между центрами входных отверстий 54 мм (2-1/8''). Невращающийся V-образный наконечник предотвращает появление бороздок на седле и обеспечивает надежное закрытие. Сальниковая прокладка предотвращает вымывание смазки.

Манифольды используются для контроля, измерения, выравнивания, калибровки, дренажа, спуска или дифференциации давления жидких и газообразных сред. жидкостей и газов.
Манифольды проходят заводские испытания в объемах 100%, продукция продукция сертифицирована по стандарту NACE, с обеспечением прослеживаемости готовой продукции до номера плавки. Максимальное рабочее давление состовляет до 10,000 psig (689 бар). Более высокое давление возможно по запросу.

- API ISO 9001:2008
- API ISO TS 29001
- API Spec Q1
- API 6A
- API 6D
- API 600
- API 602
- ASTM F1387-99
- MFG. Утвержден в ABS Ind.
- Маркировка C
- Испытания на герметичность сертифицировано компанией TUV

ОАО «Теплоконтроль»

Особенности и Преимущества

Цельная конструкция корпуса (без сварки)	Для обеспечения высокой прочности
Неподвижное соединение V-образное или шарового наконечника со штоком	- Устраняет вращение между наконечником и седлом при закрытии. Это предотвращает образование бороздок и царапин на седле клапана и обеспечивает его работоспособность на длительное время.
Предохранительный штифт	- Предотвращает случайное отворачивание головки вентиля.
Шток с накатанной резьбой и твердым покрытием	- Для придания дополнительной прочности и максимального срока службы.
Зеркальная полировка штока, класс обработки 16 RMS	- Для увеличение срока службы сальника и плавного вращение штока
Регулируемый сальник под резьбой штока	- Предотвращает вымывание смазки штока и защищает резьбу от воздействия рабочей среды.
Предохранительная задняя опора	- Обеспечивает дополнительное уплотнение штока в полностью открытом положении, предотвращает выброс штока.
Ручки из нержавеющей стали	- Для управление вентилем.
Уплотнение между корпусом и крышкой	- Метал к металлу в постоянном сжатии, изолирована резьба крышки от системы жидкостей и исключает возможность растяжения.
Пылезащитный колпачок	- Для защиты от загрязнений и вымывание смазки конструкции головки.

Конструкционные материалы

No.	Деталь	Кол-во	Материал
1.	Корпус	1	A479-316 / A-105
2.	Головка Сальника	1	A479-316 / A-105
3.	Стопор Сальника	1	A479-316 / A-105
4.	Шайба	1	A479-316 / A-105
5.	Набивка сальника	1	PTFE / Графит
6.	Уплотнительная шайба	1	A276-316 / A-105
7.	Шток	1	A276-316
8.	Стопорная гайка	1	A479-316 / A-105
9.	Стопорный винт	1	Сталь
10.	Рукоятка	1	A276-304 / A-105
11.	Стопорная шпилька	1	A479-316 / A-105
12.	Пылезащитный колпачок	1	Пластик
13.	Наконечник	1	A564 - 630

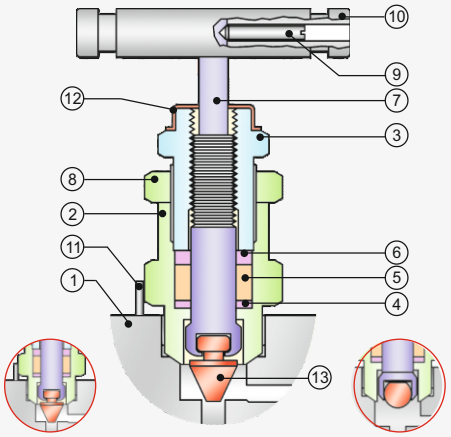

Невращающийся V-образный наконечник

Невращающейся шаровой наконечник

Давление & Температура

Манифольды соответствуют стандарту ASME B16.34-2004 для производства клапанов с резьбовыми и сварными концевыми соединениями. Таблицы должны быть использованы в соответствии с ASME стандартом пользователю советуем использование клапанов для применение по стандарту ASME в таком оборудовании как котлы и сосудах высокого давления, код для трубопроводов высокого давления. При температуре более 1000 F. Материал должен иметь минимальное содержание углерода 0,04% или выше максимально допустимого для материала в соответствии с ASTM A 479-316.

Рабочая Температура F	Рабочее Давление PSIG	
	Нерж. сталь 316	Углер. сталь A105
-20 to 100	6000	6170
200	5160	5625
300	4660	5470
400	4280	5280
500	3980	4990
600	3760	4560
650	3680	4475
700	3620	4440
750	3560	4200

Рабочая Температура F	Рабочее Давление PSIG	
	Нерж. сталь 316	Углер. сталь A105
800	3520	3430
850	3480	2230
900	3460	1430
950	3220	860
1000	3030	430
1050	3000	-
1100	2545	-
1150	1970	-
1200	1545	-

Выбор Манифольда

Номинальное давление и температура выбирается согласно ANSI B16.34 стандартная классификация вентилей соответствует ANSI B16-Класс 2500. SG - опция для сероводорода (стандарт NACE STD MR-01-75).

Испытание

Каждый вентиль проходит гидростатическое испытание в соответствии со стандартом MSS-SP-99. Гидростатическое испытание проводятся в чистой воде или другой жидкости с подобной вязкостью, или ниже, под давлением в 1,5 раза превышающим рабочее, а испытание на герметичность седла под давлением в 1,1 раза превышающим максимальное рабочее давление.

Каждый вентиль проходит испытание на герметичность седла, уплотнение корпуса при помощи азота.

По запросу виброиспытание, температурное испытание, испытание на герметичность с гелием.

Информация для Заказа

2-VM-SS-8-R-SG

Количество Вентилей

2 Вентиля
3 Вентиля
5 Вентилей

Вентильный Манифольд

Материал

SS - Нержавеющая Сталь 316
CS - Углеродистая Сталь
M - Сплав Монел

Технологическое Соединение

8 - 1/2” NPT
4 - 1/4” NPT

Установка

R - Труба - Труба
T - Труба - Фланец
H - Фланец - Фланец

Опцианально

SG - Опция для сероводорода (стандарт NACE MR-01-75)
G - Сальник Graphoil для высокой температуры

2 вентильные Манифольды соединение Труба - Труба (2VM-SS-8-R)

2 вентильный Манифольд с соединением ”Труба-Труба” для раздельного монтажа и подключением импульсных линий и измерительных преобразователей давления. Данный Манифольд состоит из двух вентилей и обеспечивает блокировку, дренаж и калибровку преобразователя давления или манометра.

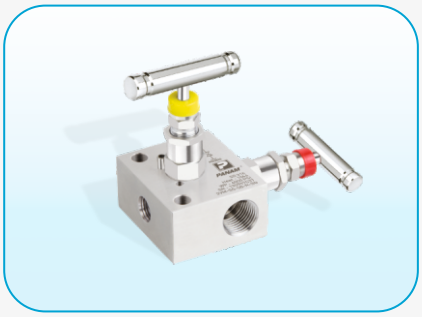

Габаритные размеры

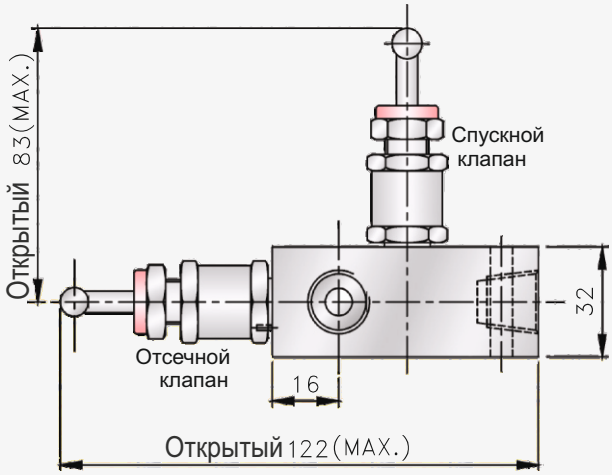

Вид **“BB”**

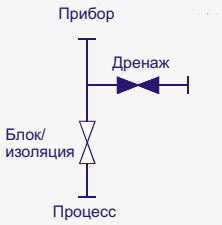

Схема

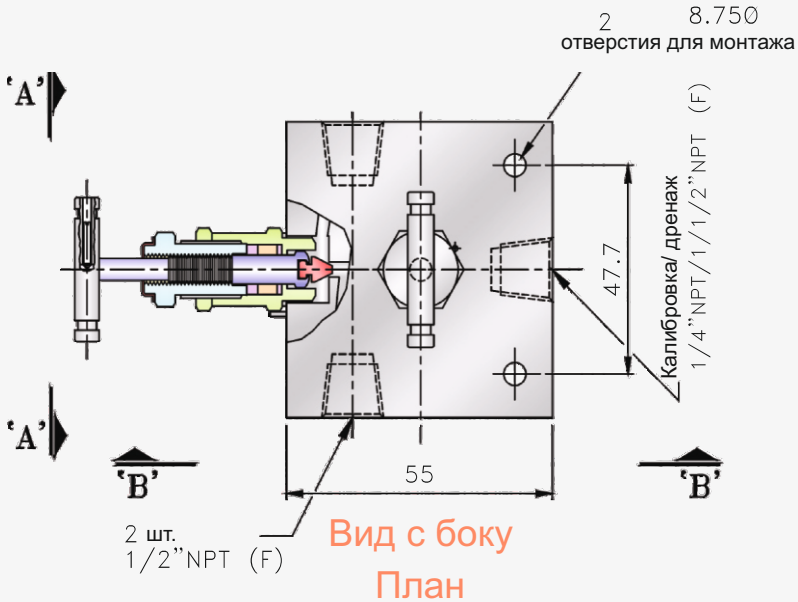

Вид с боку
План

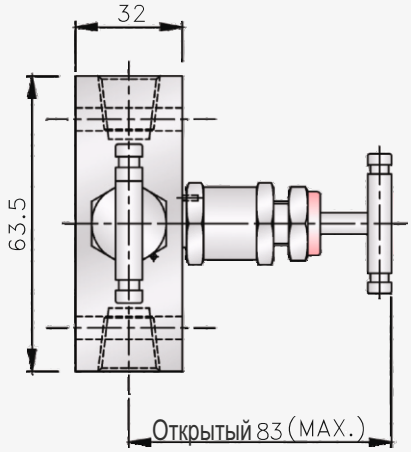

Вид **“AA”**

2 вентильные Манифольды - соединение Труба-Фланец (2VM-SS-8-T)

2 вентильный Манифольд с соединением ”Труба-Фланец” для раздельного монтажа и подключения импульсных линий и измерительных преобразователей давления. Данный Манифольд состоит из двух вентилей и обеспечивает блокировку, дренаж и калибровку преобразователя давления или манометра.

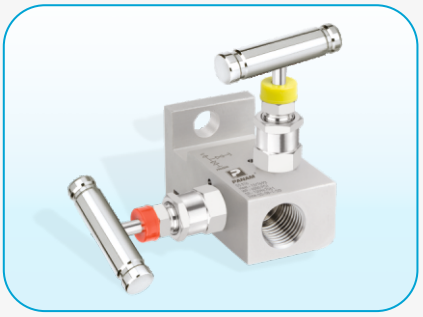

Габаритные размеры

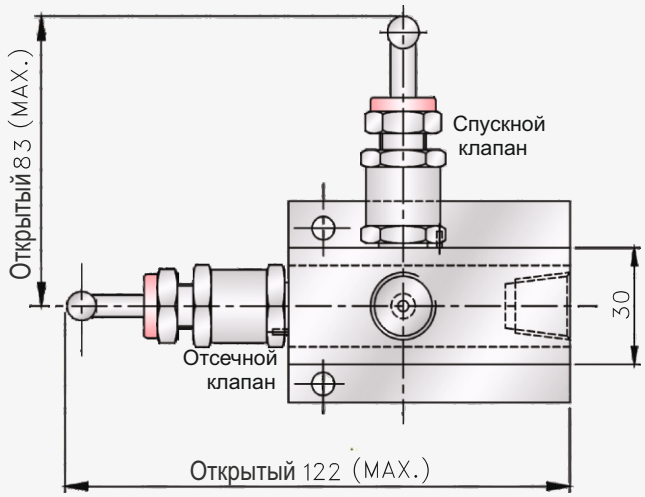

Вид **“BB”**

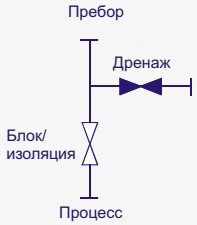

Схема

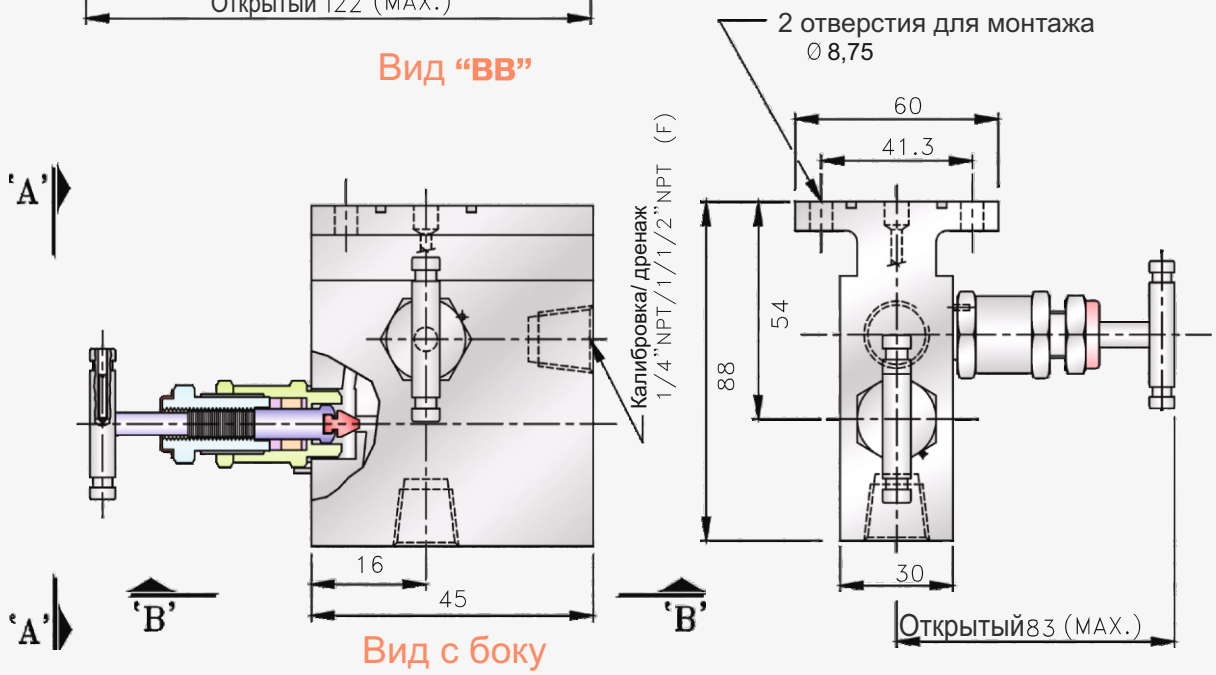

Вид с боку

План

Вид **“AA”**

2 вентельные Манифольды - Дистанционный монтаж (2VM-SS-8-RM)

2 вентильный Манифольд с соединением ”Фланец-Фланец” для дистанционного монтажа и подключения импульсных линий и измерительных преобразователей давления. Данный Манифольд состоит из двух вентилей и обеспечивает блокировку, дренаж и калибровку преобразователя давления или манометра.

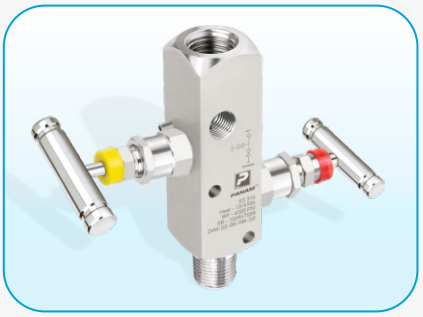

Габаритные размеры

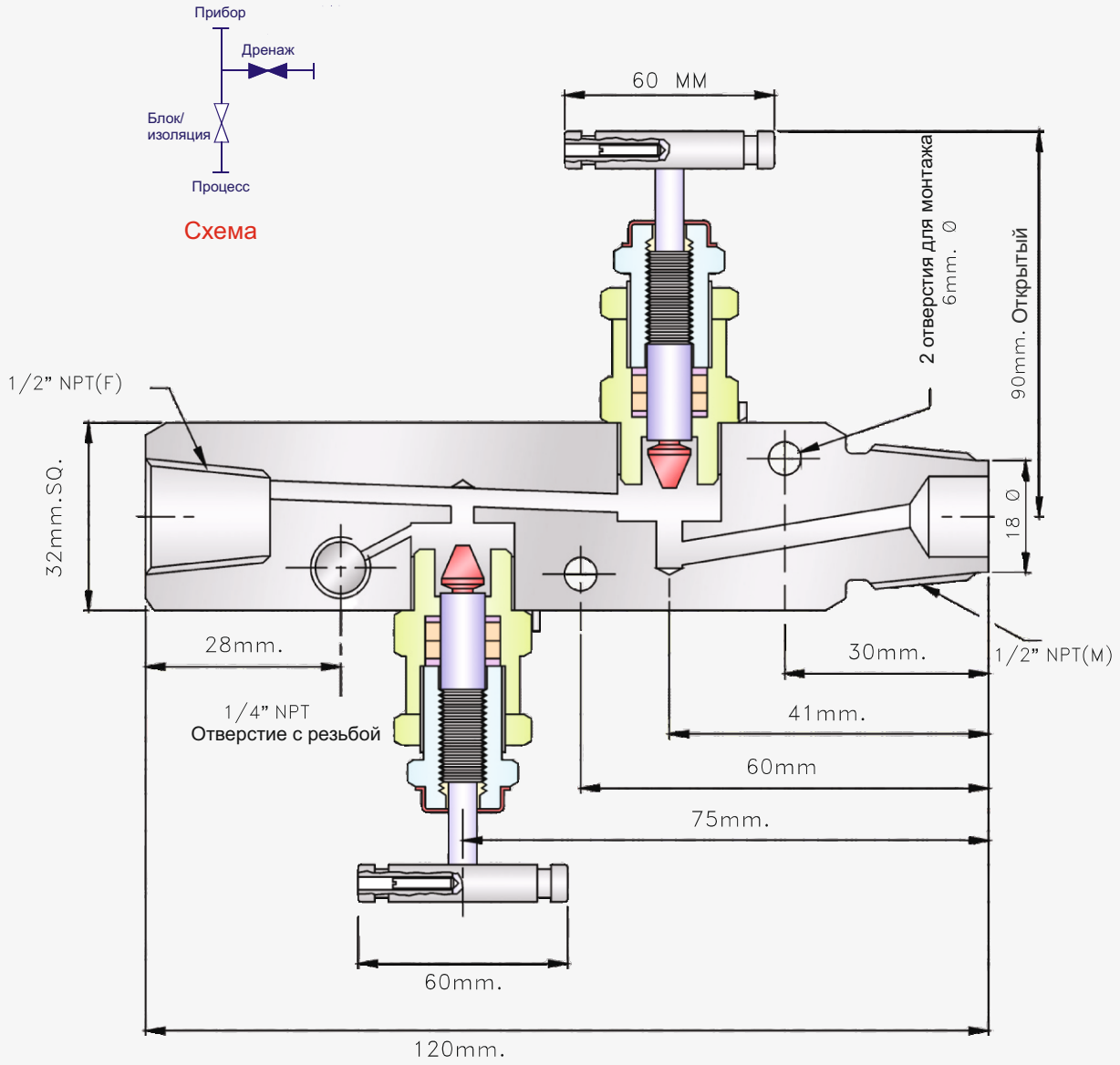

2 вентильные Манифольды соединение Фланец - Фланец (2VM-SS-8-H)

2 вентильный Манифольд с соединением ”Фланец-Фланец” для раздельного монтажа и подключения импульсных линий и измерительных преобразователей давления. Данный Манифольд состоит из двух вентилей и обеспечивает блокировку, дренаж и калибровку преобразователя давления или манометра.

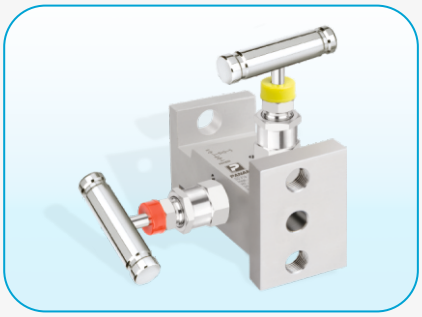

Габаритные размеры

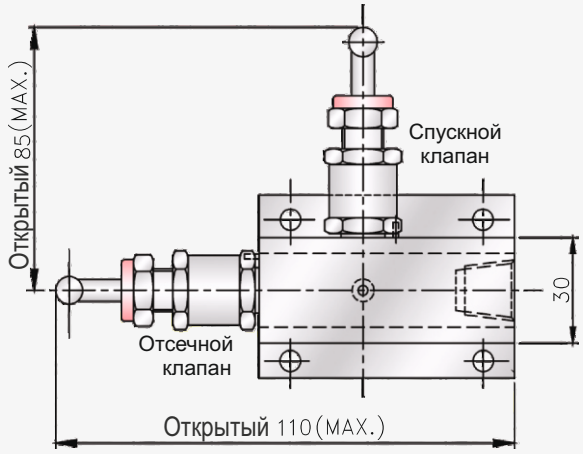

Вид **“BB”**

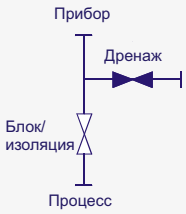

Схема

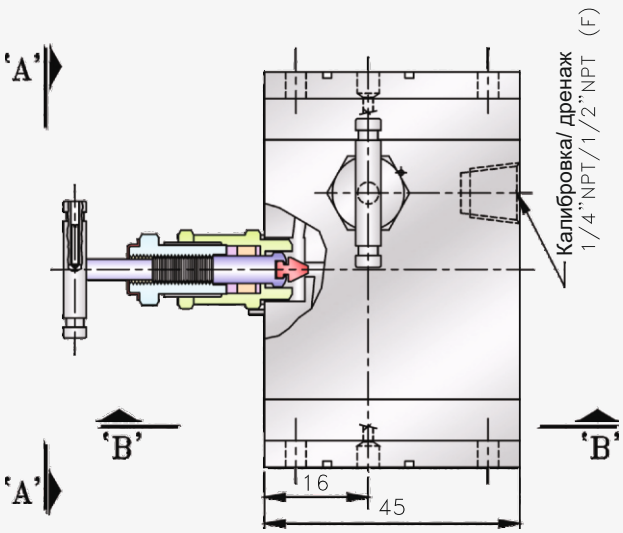

Вид с боку
План

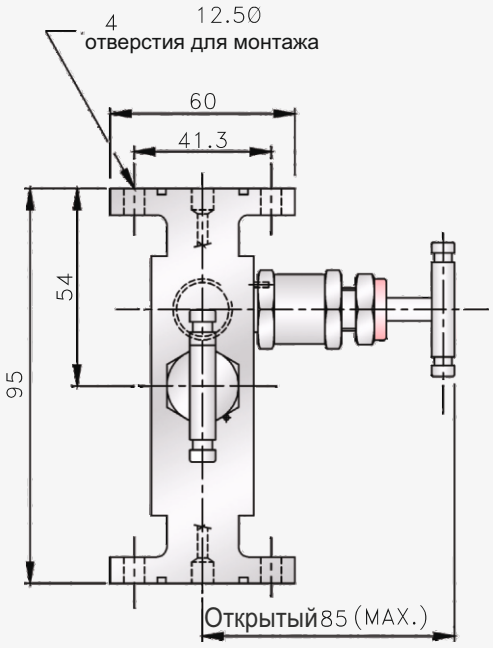

Вид**“AA”**

2 вентельные Манифольды - Непосредственный монтаж (2VM-SS-8-DM)

2 вентильный Манифольд с соединением ”Труба-Фланец” для непосредственного монтажа и подключения импульсных линий и измерительных преобразователей давления. Данный Манифольд состоит из двух вентилей и обеспечивает блокировку, дренаж и калибровку преобразователя давления или манометра.

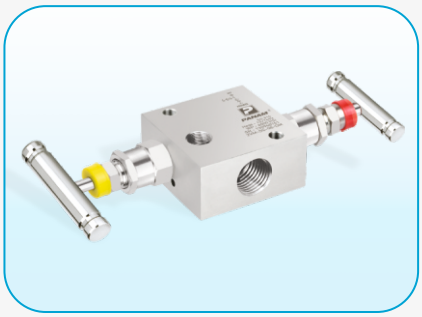

Габаритные размеры

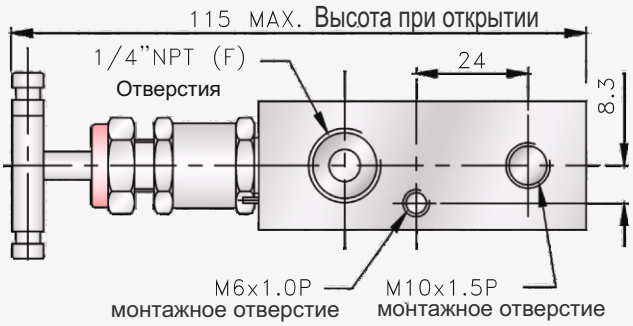

Вид **“BB”**

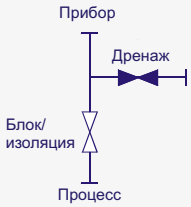

Схема

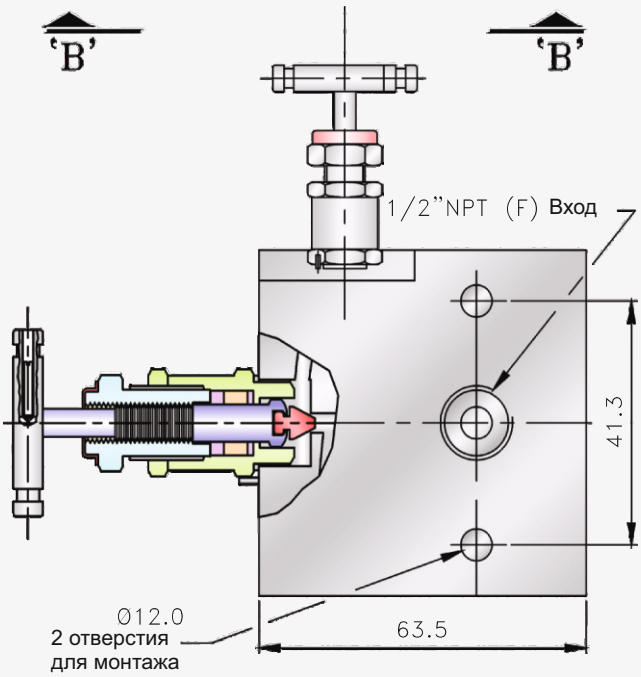

Вид **“AA”**

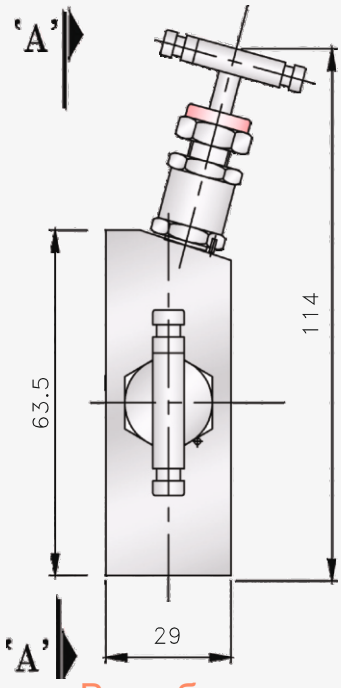

Вид сбоку

3 вентильные Манифольды - Труба - Труба (3VM-SS-8-R)

3 вентильный Манифольд с соединением ”Труба-Труба” для подключения импульсных линий и измерительных преобразователей давления. Данный Манифольд имеет входы с внутренней резьбой 1/2” NPT (F) с расстоянием между центрами входных отверстий 54 мм. (2-1/8”), один уравнительный клапан и два отсечных клапана.

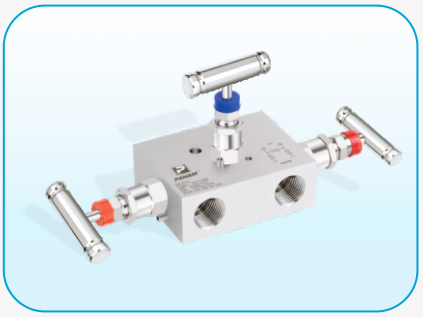

Габаритные размеры

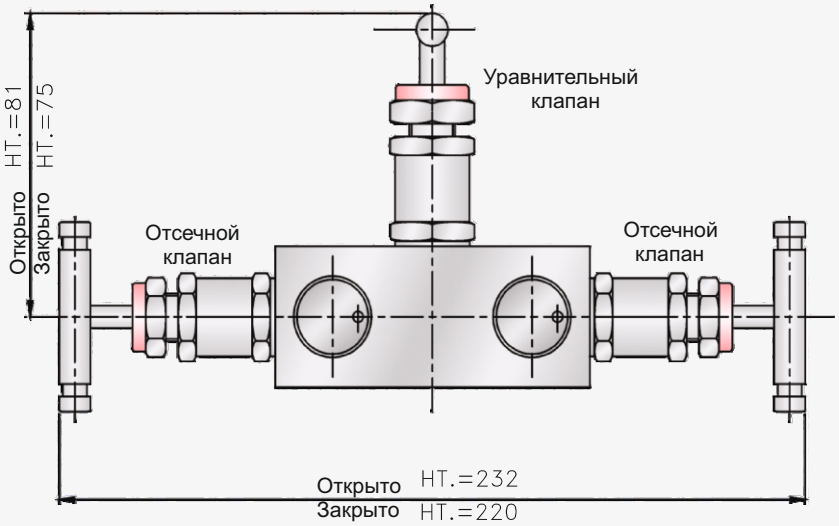

Вид **“BB”**

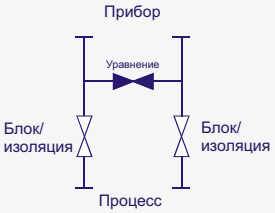

Схема

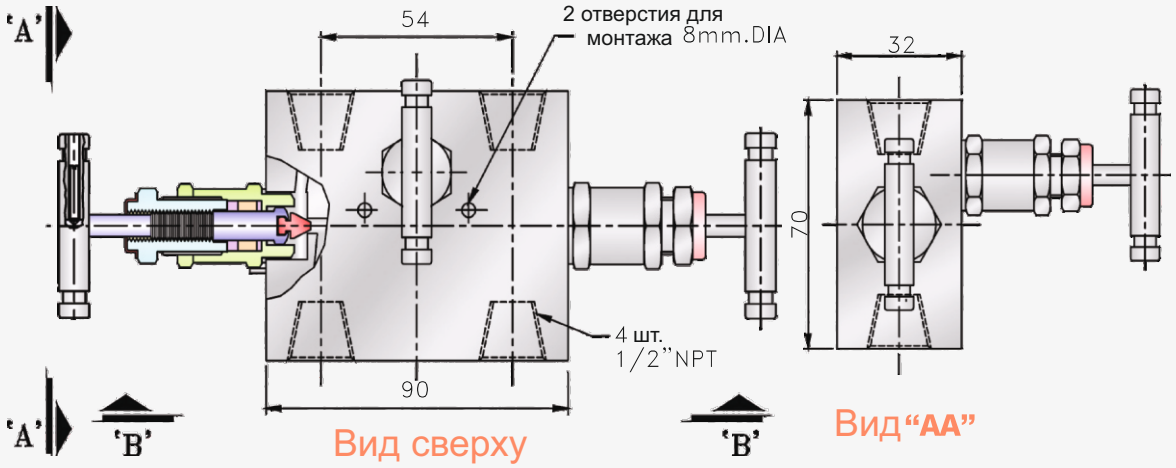

Вид сверху
План

Вид **“AA”**

3 вентельные Манифольды соединение Труба - Фланец (3VM-SS-8-T)

3 вентильный Манифольд с соединением ”Труба-Фланец” для подключения импульсных линий и измерительных преобразователей давления. Данный Манифольд имеет входы с внутренней резьбой 1/2” NPT (F) с расстоянием между центрами входных отверстий 54 мм (2-1/8”), один уравнительный клапан и два отсечных клапана. NPT 1/4”- опциональные дренажные выходы.

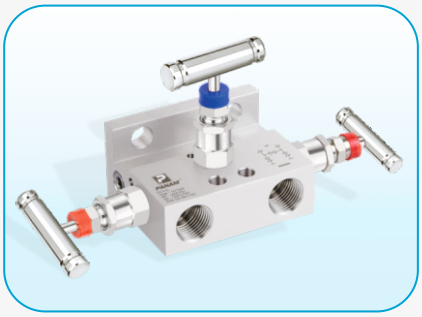

Габаритные размеры

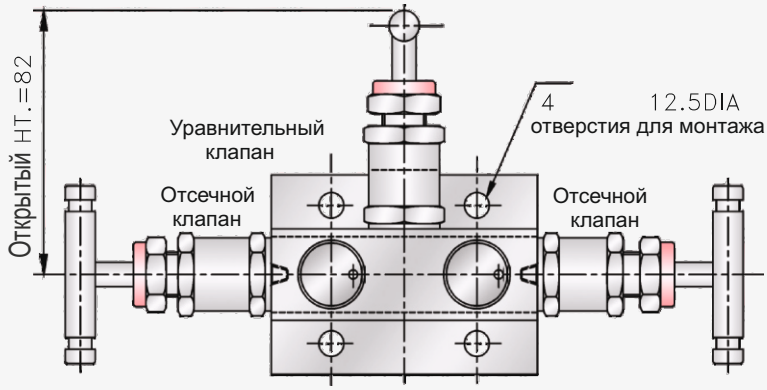

Вид **“BB”**

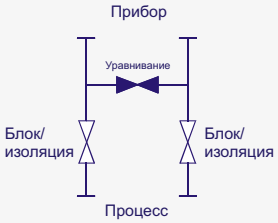

Схема

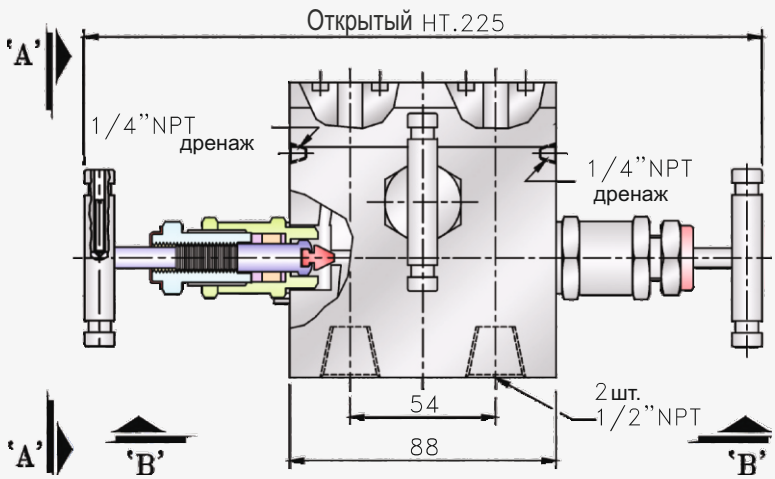

Вид сверху
План

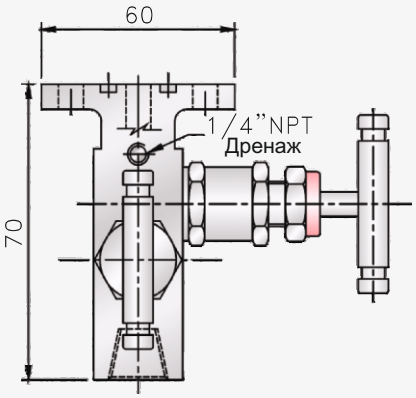

Вид **“AA”**

3 вентильные Манифольды - Непосредственный монтаж (3VM-SS-8-DM)

3 вентильный Манифольд с соединением ”Труба-Фланец” для прямого монтажа и подключения импульсных линий и измерительных преобразователей давления. Данный Манифольд имеет входы с внутренней резьбой 1/2” NPT (F) с расстоянием между центрами входных отверстий 54 мм. (2-1/8”), один уравнительный клапан и два отсечных клапана.

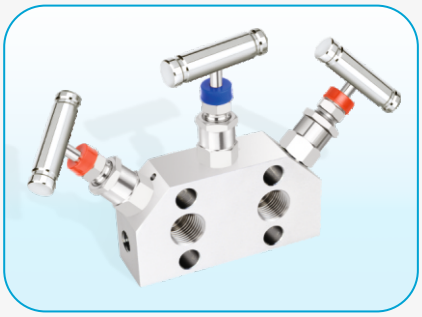

Габаритные размеры

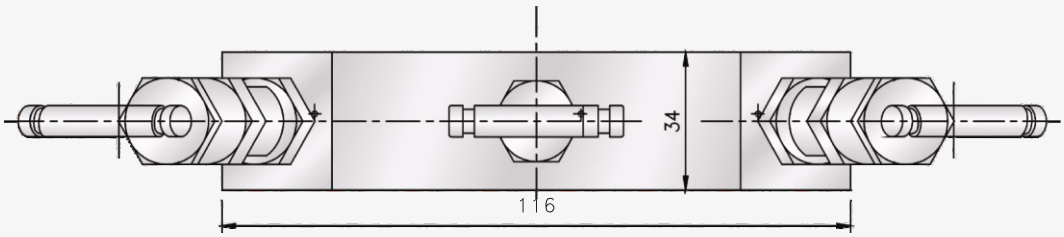

Вид сверху

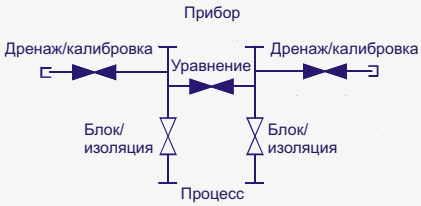

Схема

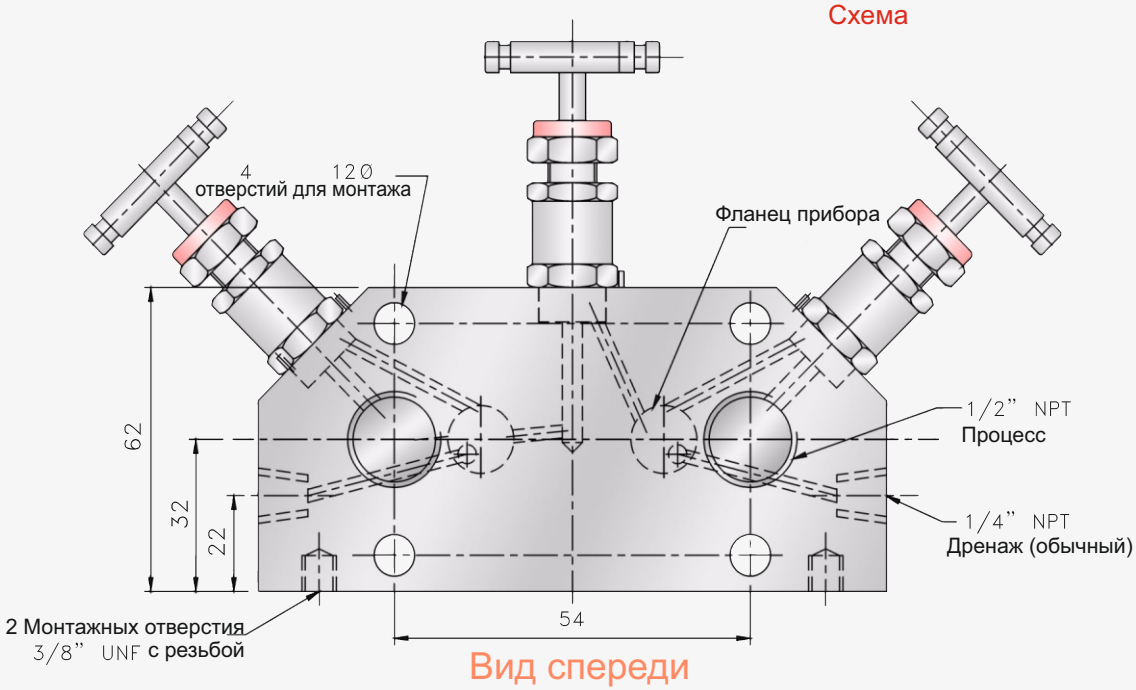

Вид спереди

3 вентильный Манифольды соединение Фланец - Фланец (3VM-SS-8-H)

3 вентильный Манифольд с соединением ”Фланец-Фланец” для подключения импульсных линий и измерительных преобразователей давления. Данный Манифольд имеет входы с внутренней резьбой 1/2” NPT (F) с расстоянием между центрами входных отверстий 54 мм. (2-1/8”), один уравнительный клапан и два отсечных клапана.

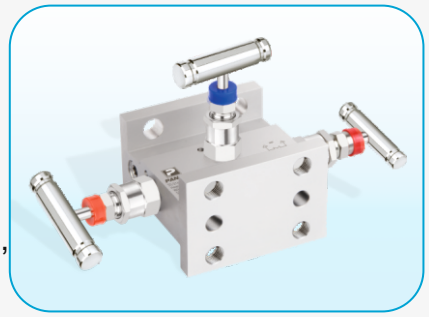

Габаритные размеры

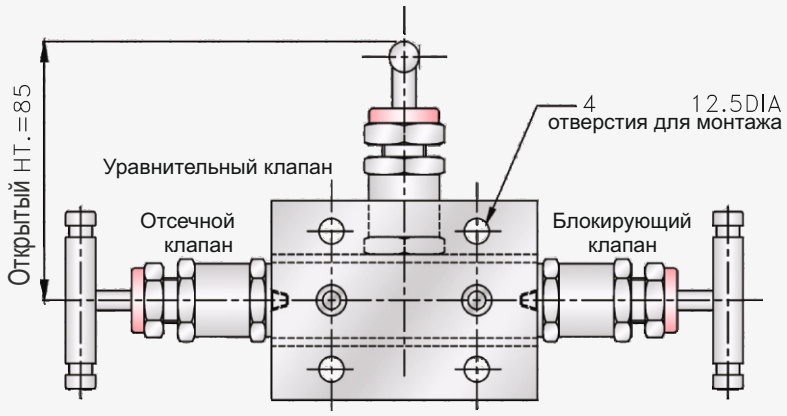

Вид **“BB”**

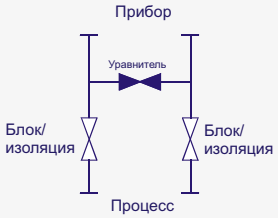

Схема

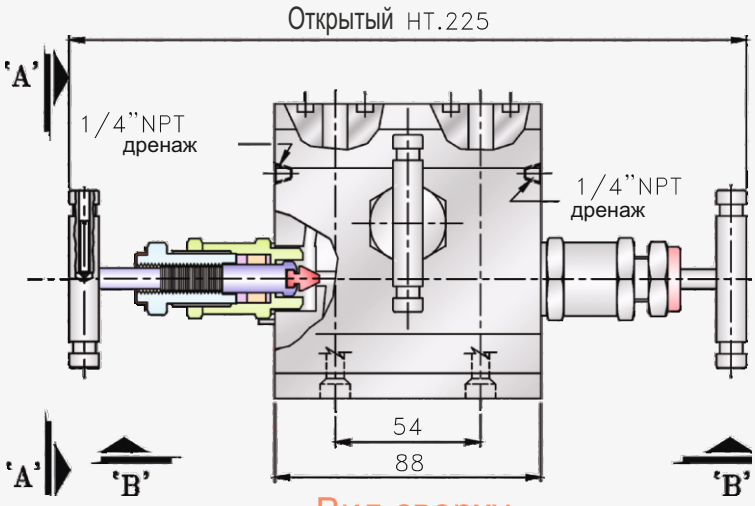

Вид сверху
План

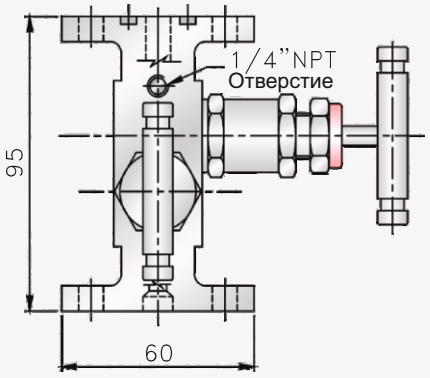

Вид **“AA”**

5 вентильные Манифольды соединение Труба - Труба (5VM-SS-8-R)

5 вентильный Манифольд с соединением ” Труба-Труба” для подключения импульсных линий и измерительных преобразователей давления. Данный Манифольд имеет входы с внутренней резьбой 1/2” NPT (F) с расстоянием между центрами входных отверстий 54мм (2-1/8") для входного присоединения. Два уравнительных клапана, два отсечных клапана и один спускной клапан (для испытаний).

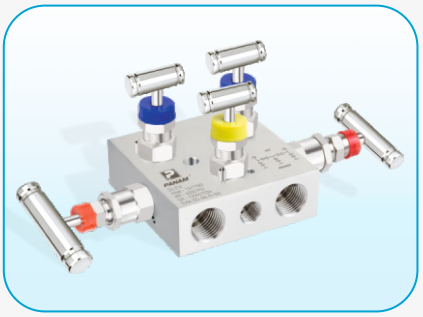

Габаритные размеры

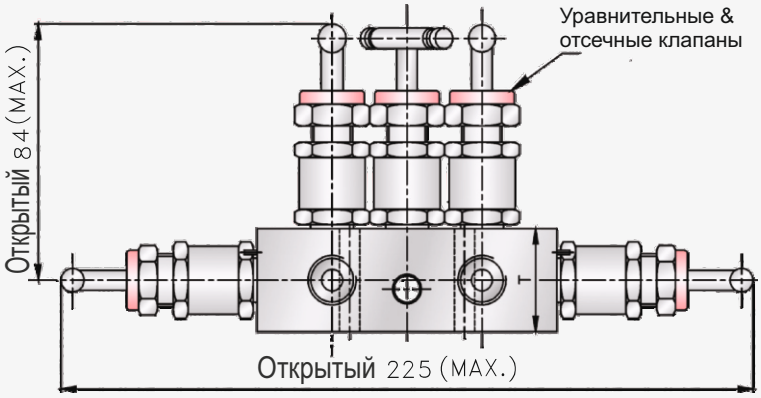

Вид **“BB”**

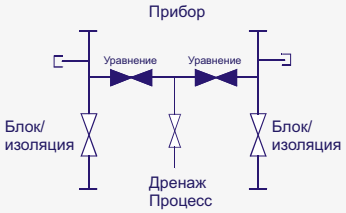

Схема

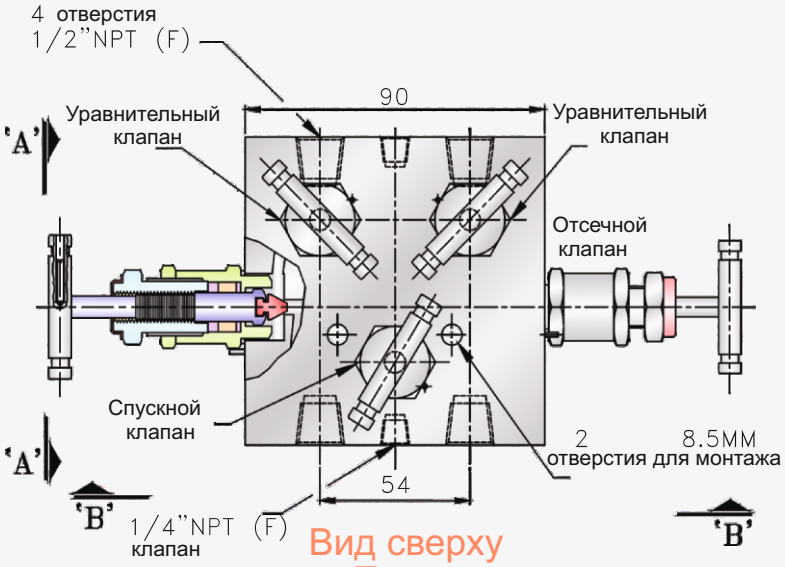

Вид сверху
План

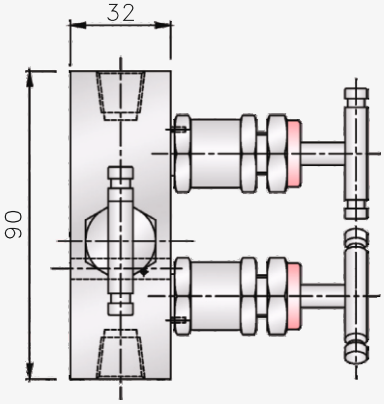

Вид **“AA”**

5 вентильные Манифольды соединение Труба - Фланец (5VM-SS-8-T)

5 вентильный Манифольд с соединением ”Труба-Фланец” для подключения импульсных линий и измерительных преобразователей давления. Данный Манифольд имеет соединение ”Труба-Фланец” с прокладкой из Тефлона/ Витона с расстоянием между центрами входных отверстий 54мм (2-1/8") для входного присоединения. Два уравнительных клапана, два отсечных клапана и один спускной клапан (для испытаний)

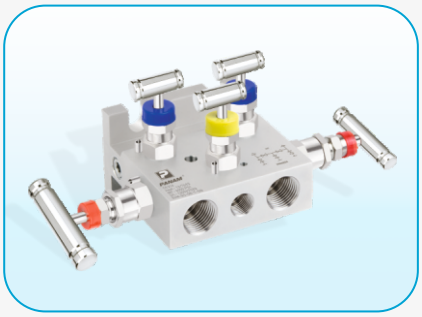

Габаритные размеры

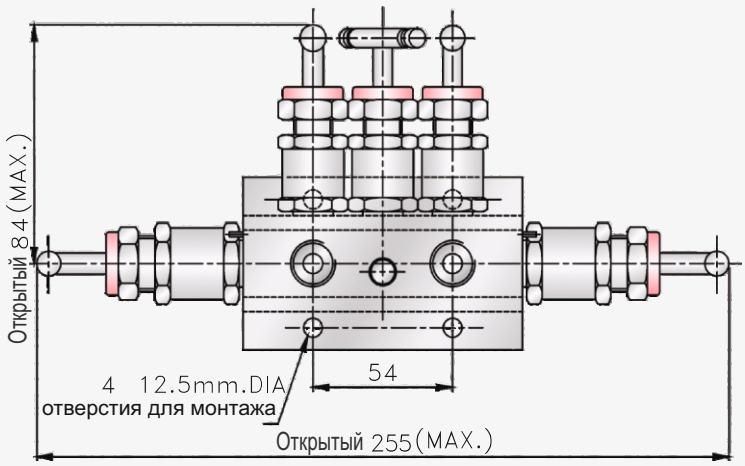

Вид **“BB”**

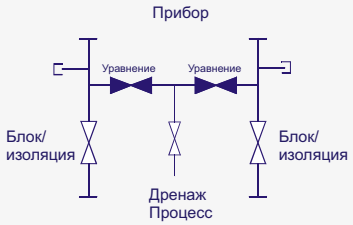

Схема

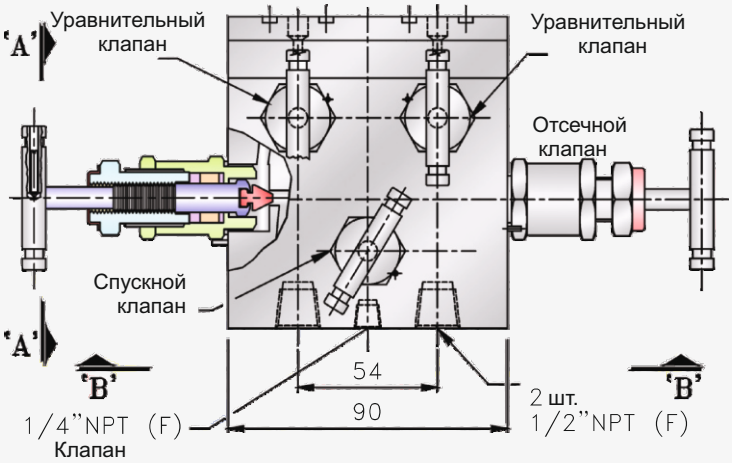

Вид сверху
План

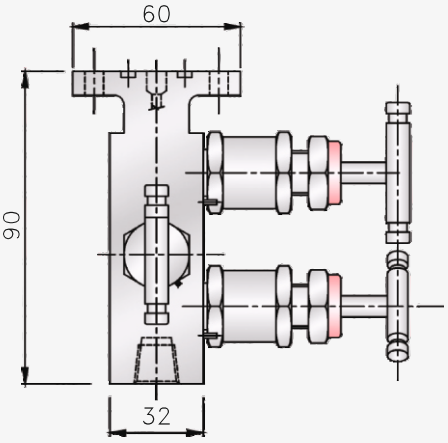

Вид **“AA”**

5 вентильные Манифольды - соединение Фланец - Фланец (5VM-SS-8-H)

5 вентильные Манифольды с соединением ”Фланец-Фланец” для подключения импульсных линий и измерительных преобразователей давления. Данный Манифольд имеет два фланцевых соединения с прокладкой из Телфона/ Витона с расстояниями между центрами входных отверстий 54 мм с (2-1/8") для входного присоединения. Два уравнительных клапана, два отсечных клапана и один спускной клапан (для испытания)

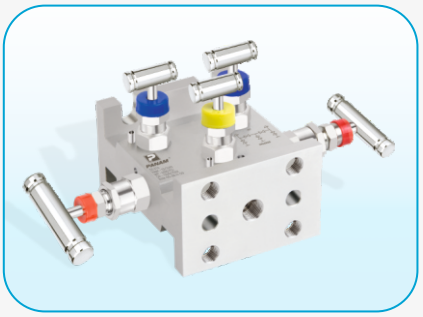

Габаритные размеры

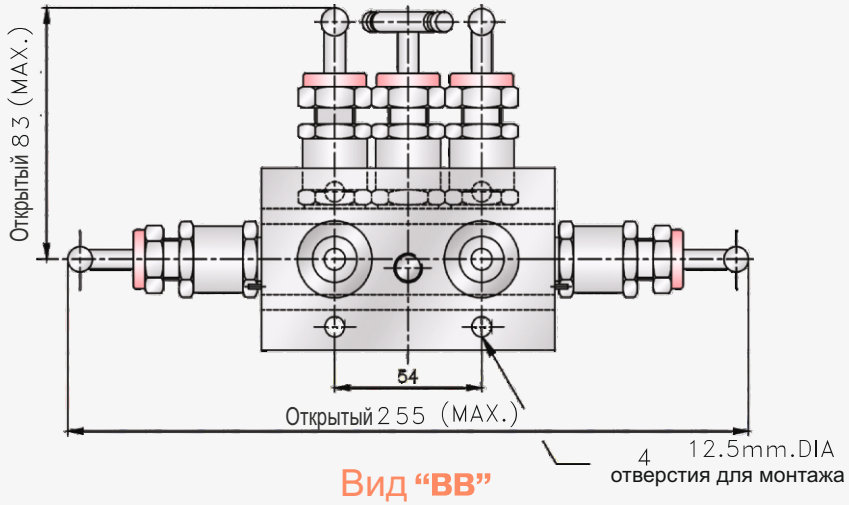

Вид **“BB”**

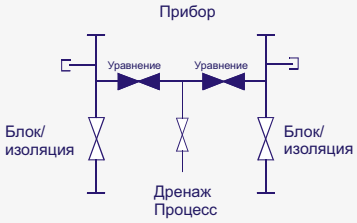

Схема

Вид

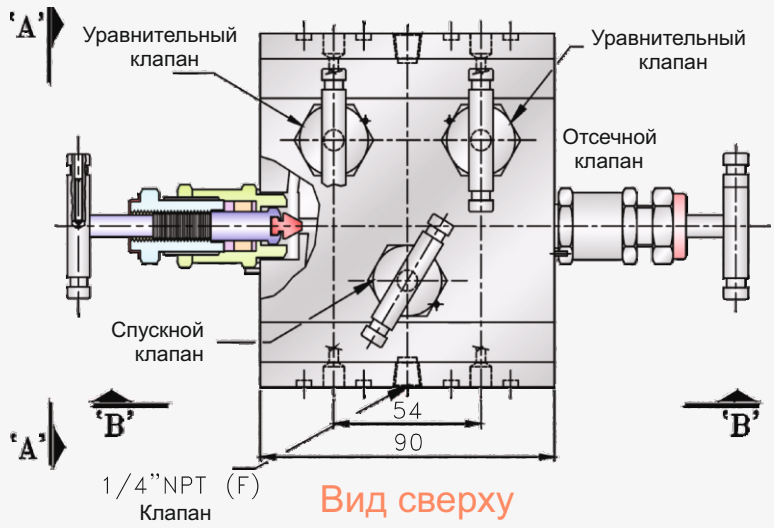

Вид сверху
План

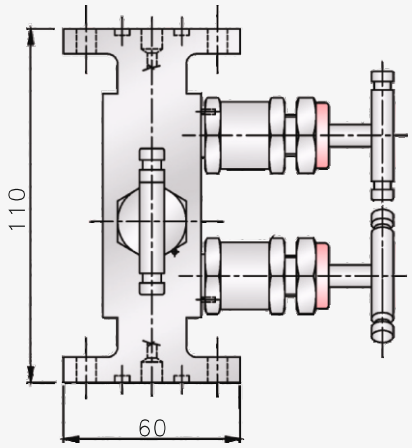

Вид **“AA”**

5 вентильные Манифольды - Непосредственный Монтаж (5VM-SS-8-DM)

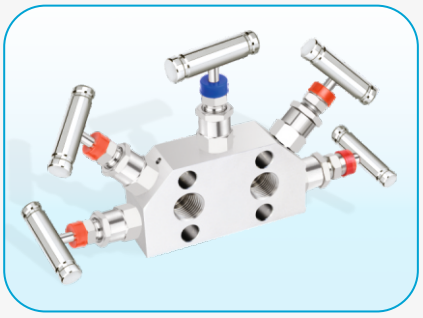

Манифольд 5 вентильный с внутренним соединением для подключения импульсных линий и измерительных преобразователей давления. Данный Манифольд имеет входы с внутренней резьбой1/2 NPT с расстоянием между центрами входных отверстий 54 мм (2-1/8'') два уравнительных клапана, два отсечных клапана и один спускной клапан.

Размеры

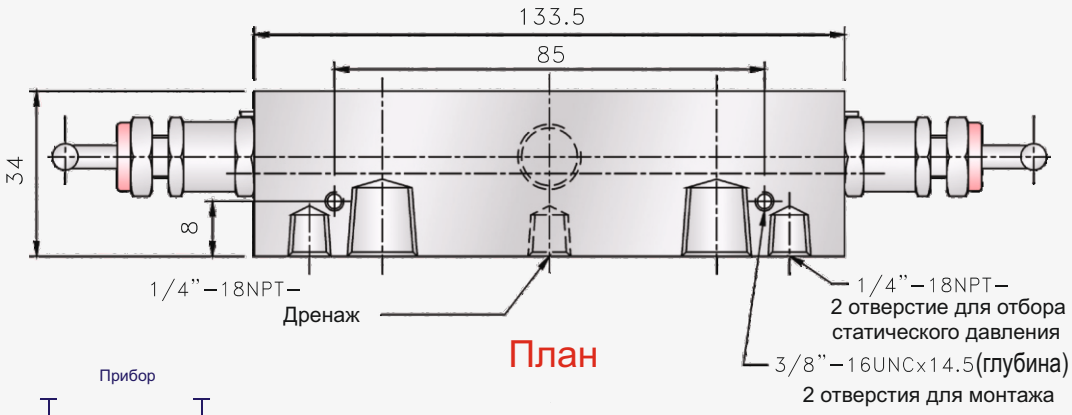

План

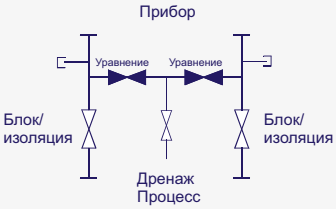

Схема

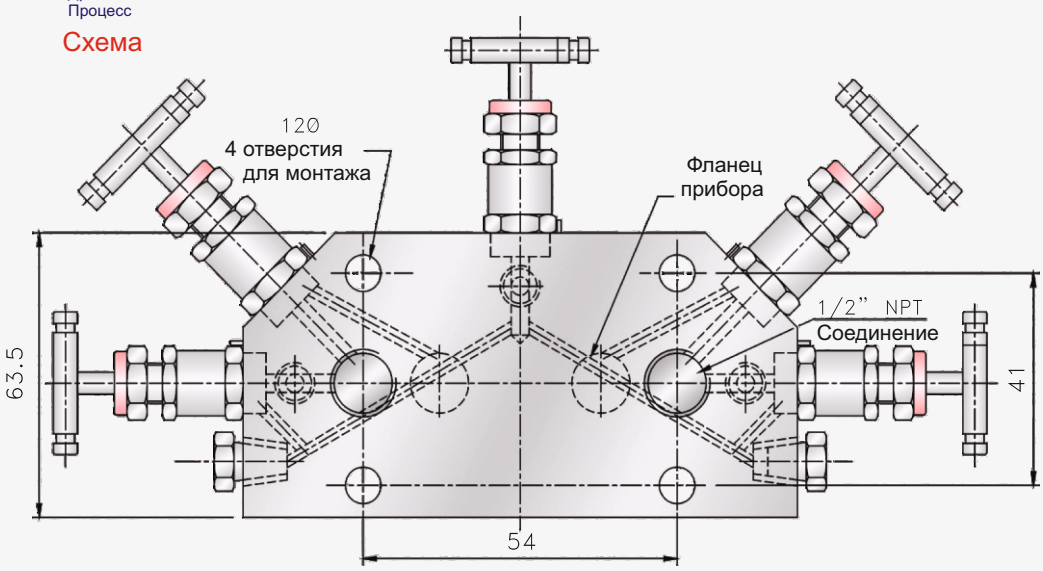

Вид спереди

ОАО «Теплоконтроль»
г.Казань, Республика Татарстан,
ул. Кулагина, 1,
Тел.: 8 (843) 278-35-54, 278-34-04
www.teplocontrol.ru