КАЗАНСКИЙ ПРИБОРОСТРОИТЕЛЬНЫЙ ЗАВОД “ТЕПЛОКОНТРОЛЬ”

Июль 2016

Краны шаровые

Изготавливается при сотрудничестве с ***PANAM ENGINEERS***

ОАО «Теплоконтроль»

Краны шаровые

Краны шаровые серии 300 конструкции из 3-х частей, 2 ходовые применяются для эксплуатации в коррозийных и опасных средах. Краны шаровые используются в технологическом оборудовании, контрольно-измерительных приборах и для регулирования потока жидкостей и газа.
Процесс производства включает в себя высокоточную механическую обработку, краны имеют высокую износоустойчивость, максимально эффективны в работе, обладают высоким качеством и ценовой доступностью для применения в системах регулирования в жидких и газообразных средах. Качество шаровых кранов отвечает высоким требованиям заказчиков.
2-ходовые краны шаровые серии 300 компании изготавливаются из высококачественной нержавеющей стали, углеродистой стали, латуни, сплава Монель с различными вариантами торцевых трубопроводных соединений - с наружной и внутренней резьбой NPT, BSP, BSPT, ISO, DIN и компрессионными фитингами.
Поставка шаровых кранов возможна по стандарту NACE-MR-01-75 (для применения в условиях высокосернистых газов).
Каждый кран проходит 100% заводские испытания.
Для монтажа на панели используются краны только с рукояткой из фенольной пластмассы.

Особенности

Конструкция из нержавеющей стали по А479-316 - для высокой коррозийной устойчивости.
Проход полного или уменьшенного размера - для отличного потока.
Конструкция из трех частей - для облегчения монтажа и обслуживания
Шток с противовыбросной конструкцией - для обеспечения безопасности.
Конструкция с плавающим шаром для надежного уплотнения.
Низкое усилие вращения.

Конструкционные материалы

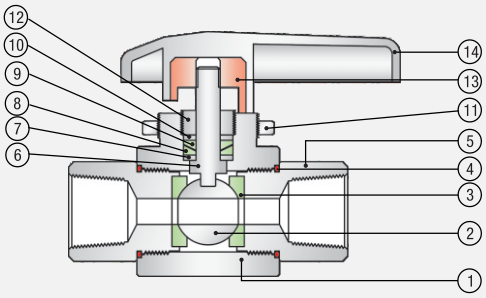

Резьбовые торцевые соединения

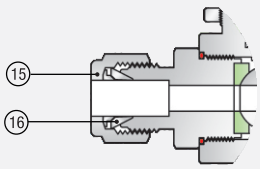

Компрессионные фитинги

Сер.н.	Наименование	Кол-во	Материал
1	Корпус (Выход)	1	А479-316/Латунь
2	Шар	1	А479-316
3	Набивка сальника	2	Делрин/Фторопласт/ПЭЭК
4	Уплотнительное кольцо	2	Витон/Бутадиенакрилонитрильный каучук
5	Адаптеры	2	А479-316/Латунь
6	Шпиндель	1	А479-316
7	Шайба	1	А479-316
8	Набивка сальника	1	Делрин/Фторопласт/ПЭЭК
9	Набивка сальника	1	Делрин/Фторопласт/ПЭЭК
10	Шайба	1	А479-316/Латунь
11	Гайка для панельного монтажа	1	А479-316/Латунь
12	Гайка	1	А479-316/Латунь
13	Латунный вкладыш	1	Латунь
14	Рукоятка	1	Нейлон
15	Гайка	2	А479-316/Латунь
16	Уплотняющая втулка	4	А479-316/Латунь

Номинальные значения давления и темературы

Уплотнитель	Температура	Номинальное давление	Коэффициент потока Cv
Делрин	0° C to 40° C	6000 psi to 10000 psi	1.0 to 1.6.
ПЭЭК	-17° C to 232° C	6000 psi to 10000 psi	
Фторопласт	0° C to 80° C	3000 psi	

Испытания

Каждый клапан проходит гидростатическое испытание в соответствие с MSS-SP-99. Это процедура включает в себя проверку полости корпуса. Гидростатическое испытание выполняется с помощью чистой воды или других жидкостей с аналогичной или более низкой вязкостью под давлением в 1,5 раза выше максимального рабочего давления, а испытание на герметичность седла - под давление в 1,1 раза выше максимального рабочего давления. Каждый из вентилей также проходит испытание на герметичность седла, уплотнения и корпуса с помощью азота под давлением 1000 psi (6,9 МПа). По запросу проводятся другие испытания, в частности, виброиспытание, температурное испытание, испытание на герметичность с помощью гелия.
Примечание: Краны, не использующиеся длительное время, могут иметь высокий момент затяжки.

Габаритные размеры

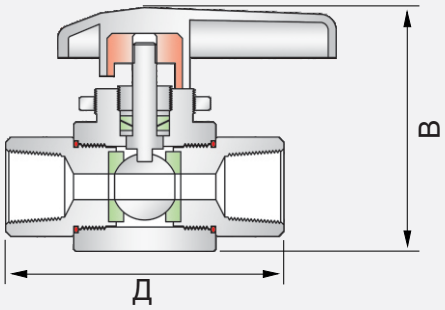

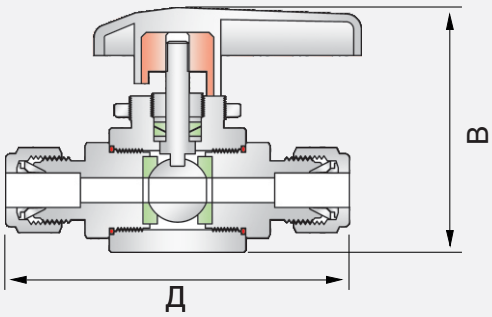

Номер детали	Размер	Д	В	Проход
PBV-2-S-02-OD	1/8” OD	78.00	50.00	3.00
PBV-2-S-02-FF	1/8” внут.резьба NPT	70.00	50.00	3.00
PBV-2-S-M04-OD	4mm OD	78.00	50.00	3.00
PBV-2-S-04-OD	1/4” OD	78.00	50.00	5.00
PBV-2-S-04-FF	1/4” внут.резьба NPT	70.00	50.00	5.00
PBV-2-S-M06-OD	6mm OD	78.00	50.00	5.00
PBV-2-S-05-OD	5/16” OD	78.00	50.00	5.00
PBV-2-S-M08-OD	8mm OD	78.00	50.00	5.00
PBV-2-S-06-OD	3/8” OD	85.00	50.00	8.00
PBV-2-S-06-FF	3/8” внут.резьба NPT	72.00	50.00	8.00
PBV-2-S-M10-OD	10mm OD	85.00	50.00	8.00
PBV-2-S-08-OD	1/2” OD	102.00	60.00	10.00
PBV-2-S-08-FF	1/2” внут.резьба NPT	85.00	60.00	10.00
PBV-2-S-M12-OD	12mm OD	102.00	60.00	10.00
PBV-2-S-10-OD	5/8” OD	97.00	63.00	10.00
PBV-2-S-M16-OD	16mm OD	97.00	63.00	10.00
PBV-2-S-12-OD	3/4” OD	115.00	60.00	16.00
PBV-2-S-12-FF	3/4” внут.резьба NPT	98.00	60.00	16.00
PBV-2-S-M20-OD	20mm OD	115.00	60.00	16.00
PBV-2-S-16-OD	1” OD	121.00	73.00	19.00
PBV-2-S-16-FF	1” внут.резьба NPT	115.00	70.00	19.00
PBV-2-S-M25-OD	25mm OD	121.00	73.00	19.00

Все размеры приведены в миллиметрах, если не указано иначе. Размеры указаны только для справки, и могут быть изменены.

* Доступные модели шаровых кранов 300 серии - Угловые с компрессионными фитингами и 3-х ходовые отсечные переключающие

Предупреждение: неправильное обращение и неправильное использование продукта могут нанести вред жизни и имуществу. Пользователь несет ответственность за использование продукции, проверки и анализ условий безопасного ее использования и мер предосторожности.

ОАО «Теплоконтроль»
г.Казань, Республика Татарстан,
ул. Кулагина, 1,
Тел.: 8 (843) 278-35-54, 278-34-04
www.teplocontrol.ru