КАЗАНСКИЙ ПРИБОРОСТРОИТЕЛЬНЫЙ ЗАВОД “ТЕПЛОКОНТРОЛЬ”

Январь 2017

Трубные фитинги

Изготавливается при сотрудничестве с ***PANAM ENGINEERS***

Ведение

Более двух десятилетий PANAM является производителем прецизионных трубных фитингов. Целью нашей команды профессиональных инженеров является максимальное удовлетворение растущих потребностей заказчиков. Благодаря современному оборудованию и инфраструктуре, компания производит широкий спектр инструментальных и промышленных фитингов и клапанов различных размеров, из таких металлов как медь, нержавеющая сталь, латунь, сплав Монель и других металлов в соответствии с требованиями заказчика.
Имеем возможности для изготовления фитингов с различными резьбовыми соединениями – наружными и внутренними, конической NPT резьбой, BSPT, BSPP, ISO, приварными соединениями.

Вся продукция проходит испытания в 100 % объеме и сертифицирована на соответствие стандартам NACE.

Сертификат по стандартам:

- API ISO 9001:2008
- API ISO TS 29001
- API Spec Q1
- API 6A
- API 6D
- API 600
- API 602
- ASTM F1387-99
- Маркировка CE
- производство сертифицировано ABS Ind.
- Испытание на герметичность сертифицировано компанией TUV

Содержание

Особенности & Информация для заказа
01

Ниппель с шестигранником
NPT
02

Ниппель с шестигранником
ISO коническая
02

Ниппель с шестигранником
ISO цилиндрическая
02

Ниппель с шестигранником
NPT x ISO цилиндрическая
03

Ниппель с шестигранником
NPT x ISO цилиндрическая
03

Ниппель с шестигранником
NPT x SAE/MS прямая
03

Ниппель с шестигранником
NPT x метрическая
04

Фитинг переборочный
ISO цилиндрическая
04

Фитинг с накидной гайкой
ISO цилиндрическая
04

Фитинг прямой с накидной гайкой
ISO цилиндрическая
05

Ниппель шестигранный понижающий
NPT
05

Ниппель шестигранный понижающ
ISO цилиндрическая
06

Ниппель шестигранный понижающий
ISO цилиндрическая x NPT
06

Ниппели шестигранные длинные
NPT
07

Ниппели шестигранные длинные
ISO коническая
08

Ниппели трубные
NPT
08

Ниппели трубные
ISO коническая
09

Ниппели трубные длинные
NPT
09

Ниппели шестигранные
NPT
10

Ниппели шестигранные
ISO коничческая
10

Ниппели шестигранные
ISO цилиндрическая
10

Муфты шестигранные переходные
NPT
10

Переходники
NPT
11

Переходники
NPT x ISO коническая
11

Переходники
ISO цилиндрическая
11

Переходники
NPT x ISO цилиндрическая
11

Переходники
ISO коническая
12

Переходники
ISO коническая x NPT
12

Переходники
NPT x SAE/MS прямая
12

Переходники
ISO цилиндрическая x NPT
12

Переходники понижающие
NPT
13

Переходники понижающие
ISO коническая
13

Переходники понижающие
ISO цилиндрическая
14

Втулки понижающие
NPT
14

Втулки понижающие
NPT x ISO коническая
15

Содержание

Втулки понижающие
SAE / MS прямая
15

Кольцо предохранительное (заглушка)
NPT
15

Заглушки шестигранные
NPT
16

Заглушки шестигранные
ISO коническая
16

Заглушки шестигранные
ISO цилиндрическая
16

Заглушки шестигранные
SAE / MS прямая
17

Заглушки шестигранные
резьба метрическая
17

Заглушки полые шестигранные
NPT
17

Заглушки полые шестигранные
ISO коническая
17

Заглушки полые шестигранные
резьба SAE/MS прямая
18

Заглушки трубные
NPT
18

Фитинг прямой
NPT
18

Фитинг прямой
ISO коническая
18

Фитинг коленчатый наворачиваемый
NPT
19

Фитинг коленчатый наворачиваемый
ISO коническая
19

Фитинг коленчатый наворачиваемый
ISO цилиндрическая
19

Фитинг коленчатый ввертный
NPT
20

Фитинг коленчатый ввертный
ISO коническая
20

Фитинг коленчатый ввертный
ISO цилиндрическая
20

Фитинг коленчатый ввертный с накидной гайкой
ISO цилиндрическая
21

Фитинг коленчатый прямой с накидной гайкой
ISO цилиндрическая
21

Фитинг коленчатый наружный
NPT
22

Тройник с наружной резьбой
NPT
23

Тройник с наружной резьбой ISO цилиндрической
ISO цилиндрическая
23

Тройник ввертный
NPT
23

Тройник с наружной резьбой
ISO конической
24

Тройник симметричный с внутренней резьбой
NPT
24

Тройник отводной с внутренней резьбой
NPT
24

Тройник наружный
NPT
25

Тройник симметричный
NPT
25

Тройник симметричный поворотный
ISO цилиндрическая
25

Тройник отводный с накидной гайкой
ISO цилиндрическая
26

Тройник прямой с накидной гайкой
26

Крестовина с внутренней резьбой
резьба NPT
26

Крестовина с внутренней резьбой
резьба ISO коническая
26

Особенности

- - Типоразмеры от 1/16” до 2”
- - Во избежание задиров резьба подвергается закаливанию для получения гладкой поверхности и продления срока службы фитингов
- - Для облегчения протекания потока коленчатые фитинги имеют радиусное соединение.
- - Каждый фитинг маркируется с указанием типоразмера, материала, номера плавки для прослеживаемости продукции
- - Все резьбы защищены заглушками и должным образом упаковываются
- - Прямые фитинги изготовлены из прутковых заготовок, других конфигураций - из штампованной заготовки.
- - Все трубные резьбы отвечают требованиям к конической резьбе (NPT) стандарта ASME/ANSI B1.20.1
- - Рабочее давление – в соответствии с требованиями ANSI/ASME B31.1 при температуре окружающей среды

Информация для заказа

PANAM — P - HN - 4N - 4N - SS

Вид фитинга	
HN	Ниппели с шестигранником
BHU	Фитинги переборочные
SC	Муфта поворотная
SU	Фитинги поворотные
HRN	Ниппели шестигранные понижающие
HLN	Ниппели шестигранные длинные
CN	Ниппели трубные
LPN	Ниппели трубные длинные
HC	Муфты шестигранные
RHC	Муфты шестигранные переходные
A	Переходники
RA	Переходники понижающие
RB	Втулки понижающие
VP	Кольцо предохранительное (заглушка)
HP	Заглушки шестигранные
HHP	Заглушки полые шестигранные
PC	Крышки трубные
U	Фитинги прямые
FE	Фитинги коленчатые наворачиваемые
ME	Фитинги коленчатые ввертные
UE	Фитинги коленчатые
SE	Фитинги коленчатые наружные
FT	Тройники навертываемые
MT	Тройники ввертные
FBT	Тройники симметричные с наружной резьбой
FRT	Тройники отводные с наружной резьбой
ST	Тройники наружные
BT	Тройники симметричные
RT	Тройники с боковым отводом
UT	Проходные тройники
C	Крестовины

Размер P1	
1	1/16
2	1/8
3	3/16
4	1/4
5	5/16-24
6	3/8 or 3/8-24
7	7/16-20
8	1/2 or M8 x 1
9	9/16-18
10	5/8 or M10 x 1
12	3/4 or 3/4-16 or M12 x 1.5
14	7/8-14 or M14 x 1.5
16	1 or M16 x 1.5
17	1 1/16-12
18	M18 x 1.5
19	1 3/16-12
20	1 1/4 or M20 x 1.5
21	1 5/16-12
22	M22 x 1.5
24	1 1/2 or M24 x 1.5
26	1 5/8-12
27	M27 x 2
30	1 7/8-12 or M30 x 2
32	2

Тип P1	
N	Резьбовое соединение NPT
R	Резьбовое конич.соединение ISO
G	Резьбовое цилинд.соединение ISO
M	Метрическая резьба
S	Резьбовое соединение SAE/MS
J	37° раструб 37°

P2, P3, and P4
Указать в соответствии с типом P и размером P

Материал	
SS	Нерж.сталь 316
B	Латунь
M	Сплав 400
INC	Сплав 600
CS	Углер. сталь

По запросу возможно изготовление из сплавов Hastroy, Monel, Duplex 2205, Duplex 2507 и др

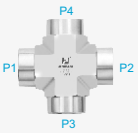

P1, P2, P3 и P4 необходимо описывать в следующем порядке. Для тройников - отводы находятся до тройникового соединения. Для крестовин, отвод следует за тройниковым соединением.

Расчетное давление

	316 SS		Латунь		Углер. сталь	
Размер трубки, дюймы	Наруж. резьба	Внут. резьба	Наруж. резьба	Внут. резьба	Наруж. резьба	Внут. резьба
1/16	11000	6700	5500	3300	11000	6700
1/8	10000	6500	5000	3200	10000	6500
1/4	8000	6600	4000	3300	8000	6600
3/8	7800	5300	3900	2600	7800	5300
1/2	7700	4900	3800	2400	7700	4900
3/4	7300	4600	3600	2300	7300	4600
1	5300	4400	2600	2200	5300	4400
1 1/4	6000	5000	3000	2500	6000	5000
1 1/2	5000	4600	2500	2300	5000	4600
2	3900	3900	1900	1900	3900	3900

- - Номинальное давление – в соответствии с ASME, B13.3 - для трубопроводов высокого давления. Для трубопроводной обвязки – допустимое давление – 20,000 psi для труб из нержавеющей стали 316, 10,000 psi – для латунных труб, 20,000 psi – для труб из углеродистой стали.
- - Для определения номинального давления в соответствии с B31.1 для энергетических трубопроводов для труб из нержавеющей стали 316 значение умножить на 0.94; для углеродистой стали – на 0.75; значения давления для труб из латуни остаются такими же.
- - Для определения kPa, умножить на 6,89.

Инструкция по установке

Для гарантии герметичности рекомендуем использовать уплотняющий материал для резьбы. Наиболее эффективным уплотнителем является тефлоновая лента. Тефлоновая лента используется для установки трубных фитингов с наружной NPT резьбой. Очистите поверхность внутренней и наружной резьбы, наматывайте ленту в направлении конической наружной резьбы. Отрежьте неиспользованную ленту.

Материал

Материал	Пруток	Поковка
Нерж.сталь 316	ASTM A276, ASME SA479, EN 1.4401	ASTM A182, ASME SA182, EN 1.4401
Сплав 400	ASTM B164, ASME SB164	ASTM B564, ASME SB564
Сплав 600	ASTM B166, ASME SB166	ASTM B564, ASME SB564
Латунь	ASME B16/ASTM B453	ASTM B283
Углер.сталь	ASTM A108	ASTM A105

Стандарты для резьбовых соединений	
Резьбовое соединение NPT	ASME B1.20.1, SAE AS71051
Резьбовое коническое соединение ISO	ISO 7-1, BS 21, JIS B0203
Резьбовое цилиндрическое соединение ISO	ISO 228, JIS B0202
Резьбовое соединение SAE/MS	ASME B1.1, SAE J475
Метрическая резьба	ISO 261

Инструментальные резьбовые фитинги

Ниппель с шестигранником – резьба NPT

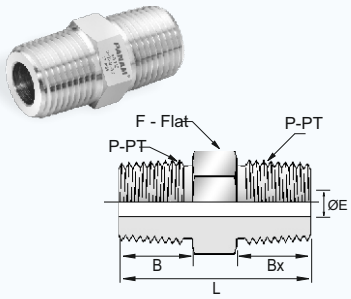

Номер детали	Размер резьбы	Габаритные размеры				
	P-PT, NPT	L	F	B	Bx	E
PHN-1N-SS	1/16	25.6	7.9	9.7	9.7	3.0
PHN-2N-SS	1/8	25.6	11.1	9.7	9.7	4.8
PHN-4N-SS	1/4	35.6	14.3	14.2	14.2	7.1
PHN-6N-SS	3/8	36.3	17.5	14.2	14.2	9.7
PHN-8N-SS	1/2	46.7	22.2	19.1	19.1	11.9
PHN-12N-SS	3/4	46.7	27.0	19.1	19.1	15.7
PHN-16N-SS	1	58.9	34.9	23.9	23.9	22.4
PHN-20N-SS	1 1/4	62.9	44.5	23.9	23.9	28.6
PHN-24N-SS	1 1/2	66.3	50.8	26.2	26.2	34.0
PHN-32N-SS	2	77.7	69.9	26.2	26.2	45.0

Ниппель с шестигранником – резьба ISO коническая

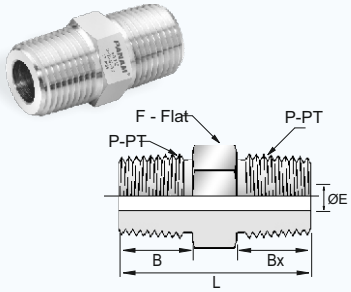

Номер детали	Размер резьбы	Габаритные размеры				
	P-PT, BSPT	L	F	B	Bx	E
PHN-2R-SS	1/8	25.6	11.1	9.7	9.7	4.8
PHN-4R-SS	1/4	35.6	14.3	14.2	14.2	7.1
PHN-6R-SS	3/8	36.3	17.5	14.2	14.2	9.7
PHN-8R-SS	1/2	46.7	22.2	19.1	19.1	11.9
PHN-12R-SS	3/4	46.7	27.0	19.1	19.1	15.7
PHN-16R-SS	1	58.9	34.9	23.9	23.9	22.4

Ниппель с шестигранником – резьба ISO цилиндрическая

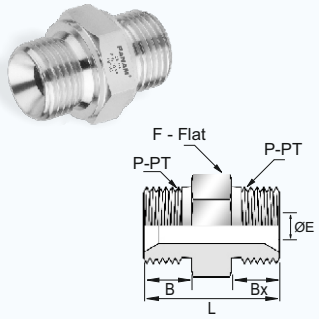

Номер детали	Размер резьбы	Габаритные размеры				
	P-PT, BSPP	L	F	B	Bx	E
PHN-2G-SS	1/8	23.5	14.0	8.0	8.0	3.5
PHN-4G-SS	1/4	31.5	19.0	11.0	11.0	4.7
PHN-6G-SS	3/8	34.7	22.0	12.0	12.0	7.9
PHN-8G-SS	1/2	40.7	27.0	14.0	14.0	11.1
PHN-10G-SS	5/8	45.2	30.0	16.0	16.0	14.3
PHN-12G-SS	3/4	45.2	32.0	16.0	16.0	16.7
PHN-16G-SS	1	51.9	41.0	19.0	19.0	22.2
PHN-20G-SS	1 1/4	61.4	50.0	20.0	20.0	28.6
PHN-24G-SS	1 1/2	67.4	55.0	22.0	22.0	33.3
PHN-32G-SS	2	76.4	70.0	25.0	25.0	46.0

Инструментальные резьбовые фитинги

Ниппель с шестигранником – резьба NPT x ISO цилиндрическая

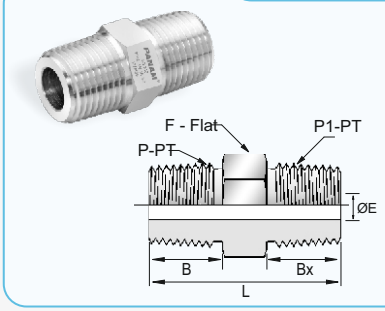

Номер детали	Размер резьбы		Габаритные размеры				
	P-PT, NPT	P1-PT, BSPT	L	F	B	Bx	E
PHN-2N-2R-SS	1/8	1/8	25.6	11.1	9.7	9.7	4.8
PHN-4N-4R-SS	1/4	1/4	35.6	14.3	14.2	14.2	7.1
PHN-6N-6R-SS	3/8	3/8	36.3	17.5	14.2	14.2	9.7
PHN-8N-8R-SS	1/2	1/2	46.7	22.2	19.1	19.1	11.9
PHN-12N-12R-SS	3/4	3/4	46.7	27.0	19.1	19.1	15.7
PHN-16N-16R-SS	1	1	58.9	34.9	23.9	23.9	22.4

Ниппель с шестигранником - резьбы NPT x ISO цилиндрическая

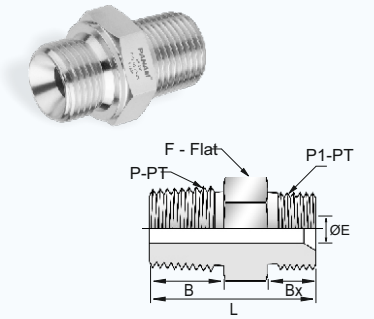

Номер детали	Размер резьбы		Габаритные размеры				
	P-PT, NPT	P1-PT, BSPP	L	F	B	Bx	E
PHN-2N-2G-SS	1/8	1/8	24.4	14.0	9.7	8.0	3.5
PHN-4N-4G-SS	1/4	1/4	33.4	19.0	14.2	11.0	4.7
PHN-6N-6G-SS	3/8	3/8	35.1	22.0	14.2	12.0	7.9
PHN-8N-8G-SS	1/2	1/2	43.4	22.0	19.1	14.0	11.0
PHN-12N-12G-SS	3/4	3/4	45.9	30.0	19.1	16.0	16.7
PHN-16N-16G-SS	1	1	54.5	41.0	23.9	19.0	22.2
PHN-20N-20G-SS	1 1/4	1 1/4	63.7	50.0	23.9	20.0	28.6
PHN-24N-24G-SS	1 1/2	1 1/2	68.5	55.0	26.2	22.0	33.3
PHN-32N-32G-SS	2	2	76.4	70.0	26.2	25.0	46.0

Ниппель с шестигранником - резьба NPT x SAE/MS прямая

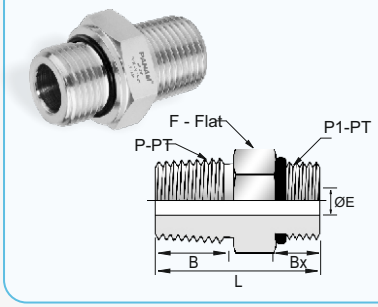

Номер детали	Размер резьбы		Габаритные размеры				
	P-PT, NPT	P1-PT, SAE	L	F	B	Bx	E
PHN-4N-7S-SS	1/4	7/16-20	30.5	14.3	14.2	9.1	5.1
PHN-6N-9S-SS	3/8	9/16-18	32.0	17.5	14.2	9.1	7.1
PHN-8N-12S-SS	1/2	3/4-16	38.9	22.2	19.1	11.2	10.7
PHN-12N-17S-SS	3/4	1 1/16-12	44.4	31.8	19.1	15.0	15.7
PHN-16N-21S-SS	1	1 5/16-12	50.8	38.1	23.9	15.0	22.4

Инструментальные резьбовые фитинги

Ниппель с шестигранником - резьба NPT x Метрическая

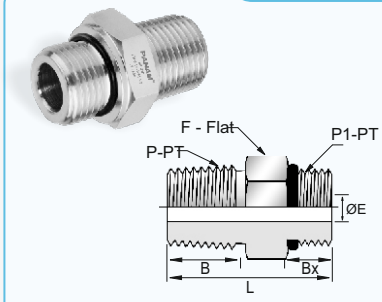

Номер детали	Размер резьбы		Габаритные размеры				
	P-PT, NPT	P1-PT, Metric	L	F	B	Bx	E
PHN-4N-8M-SS	1/4	M8 x1	29.0	14.3	14.2	9.0	3.2
PHN-4N-14M-SS	1/4	M14 x1.5	34.2	15.9	14.2	13.0	7.0
PHN-4N-16M-SS	1/4	M16 x 1.5	35.2	17.5	14.2	14.0	7.1
PHN-4N-20M-SS	1/4	M20 x 1.5	37.2	22.2	14.2	16.0	7.1
PHN-6N-14M-SS	3/8	M14 x1.5	34.2	17.5	14.2	13.0	7.0
PHN-6N-20M-SS	3/8	M20 x 1.5	37.2	22.2	14.2	16.0	9.5
PHN-6N-24M-SS	3/8	M24 x 1.5	38.2	25.4	14.2	17.0	9.5
PHN-8N-14M-SS	1/2	M14 x 1.5	39.1	22.2	19.1	13.0	7.2
PHN-8N-20M-SS	1/2	M20 x 1.5	42.0	22.2	19.1	16.0	10.0
PHN-8N-24M-SS	1/2	M24 x 1.5	43.5	25.4	19.1	17.0	11.9
PHN-12N-20M-SS	3/4	M20 x 1.5	42.1	27.0	19.1	16.0	10.8
PHN-12N-27M-SS	3/4	M27 x 2	46.7	38.8	19.1	18.0	15.8
PHN-16N-30M-SS	1	M30 x 2	56.3	34.9	23.9	20.0	19.4

Фитинг переборочный - резьба ISO цилиндрическая

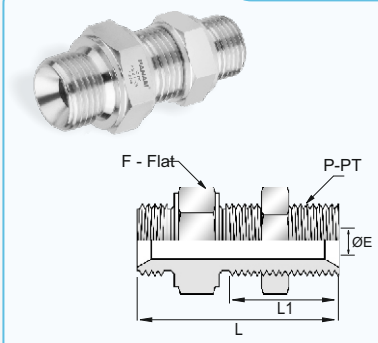

Номер детали	Размер резьбы	Габаритные размеры			
	P-PT, BSPP	L	L1	F	E
PBHU-4G-SS	1/4	46.8	28.0	19.0	4.7
PBHU-6G-SS	3/8	52.5	32.0	22.0	7.9
PBHU-8G-SS	1/2	59.0	35.0	27.0	11.1
PBHU-10G-SS	5/8	61.5	35.0	30.0	14.3
PBHU-12G-SS	3/4	64.5	38.0	32.0	16.7
PBHU-16G-SS	1	71.2	41.0	41.0	22.2
PBHU-20G-SS	1 1/4	82.7	44.0	50.0	28.6
PBHU-24G-SS	1 1/2	90.7	48.0	55.0	33.3

Фитинг с накидной гайкой - резьба ISO цилиндрическая

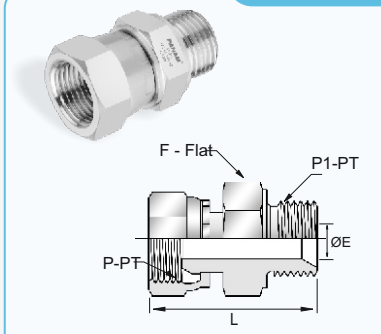

Номер детали	Размер резьбы		Габаритные размеры		
	P-PT, BSPP	P1PT, BSPP	L	F	E
PSC-4G-SWL-SS	1/4	1/4	36.6	19.0	4.7
PSC-4G-6G-SWL-SS	1/4	3/8	38.5	22.0	4.7
PSC-4G-8G-SWL-SS	1/4	1/2	42.0	27.0	4.7
PSC-6G-4G-SWL-SS	3/8	1/4	38.3	22.0	4.7
PSC-6G-SWL-SS	3/8	3/8	40.0	22.0	7.9
PSC-6G-8G-SWL-SS	3/8	1/2	43.6	27.0	7.9
PSC-8G-6G-SWL-SS	1/2	3/8	43.5	27.0	7.9
PSC-8G-SWL-SS	1/2	1/2	46.1	27.0	11.1
PSC-8G-12G-SWL-SS	1/2	3/4	48.0	32.0	11.1
PSC-12G-8G-SWL-SS	3/4	1/2	48.6	32.0	11.1
PSC-12G-SWL-SS	3/4	3/4	50.0	32.0	16.7
PSC-12G-16G-SWL-SS	3/4	1	54.3	41.0	16.7
PSC-16G-SWL-SS	1	1	57.3	41.0	22.2

Инструментальные резьбовые фитинги

Фитинг прямой с накидной гайкой - резьба ISO цилиндрическая

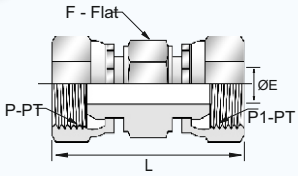

Номер детали	Размер резьбы		Габаритные размеры		
	P-PT, BSPP	P-PT1, BSPP	L	F	E
PSU-4G-SWL-SS	1/4	1/4	37.0	19.0	4.7
PSU-6G-4G-SWL-SS	3/8	1/4	38.6	22.0	4.7
PSU-6G-SWL-SS	3/8	3/8	40.5	22.0	7.9
PSU-8G-4G-SWL-SS	1/2	1/4	41.5	27.0	4.7
PSU-8G-6G-SWL-SS	1/2	3/8	42.9	27.0	7.9
PSU-8G-SWL-SS	1/2	1/2	45.8	27.0	11.1
PSU-10G-SWL-SS	5/8	5/8	47.5	30.0	14.3
PSU-12G-8G-SWL-SS	3/4	1/2	48.2	32.0	11.1
PSU-12G-SWL-SS	3/4	3/4	49.5	32.0	16.7
PSU-16G-SWL-SS	1	1	57.5	41.0	22.2
PSU-20G-SWL-SS	1 1/4	1 1/4	66.0	50.0	28.6
PSU-24G-SWL-SS	1 1/2	1 1/2	70.0	60.0	33.3

Ниппель шестигранный понижающий - резьба NPT

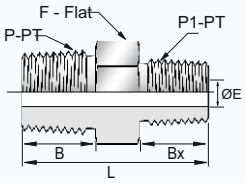

Номер детали	Размер резьбы		Габаритные размеры				
	P-PT, NPT	P1-PT, NPT	L	F	B	Bx	E
PHRN-2N-1N-SS	1/8	1/16	25.6	11.1	9.7	9.7	3.0
PHRN-4N-1N-SS	1/4	1/16	31.0	14.3	14.2	9.7	3.0
PHRN-4N-2N-SS	1/4	1/8	31.0	14.3	14.2	9.7	4.8
PHRN-6N-1N-SS	3/8	1/16	31.8	17.5	14.2	9.7	3.0
PHRN-6N-2N-SS	3/8	1/8	31.8	17.5	14.2	9.7	4.8
PHRN-6N-4N-SS	3/8	1/4	36.3	17.5	14.2	14.2	7.1
PHRN-8N-2N-SS	1/2	1/8	37.3	22.2	19.1	9.7	4.8
PHRN-8N-4N-SS	1/2	1/4	41.9	22.2	19.1	14.2	7.1
PHRN-8N-6N-SS	1/2	3/8	41.9	22.2	19.1	14.2	9.7
PHRN-12N-2N-SS	3/4	1/8	40.4	27.0	19.1	9.7	4.8
PHRN-12N-4N-SS	3/4	1/4	41.9	21.0	19.1	14.2	7.1
PHRN-12N-6N-SS	3/4	3/8	45.2	27.0	19.1	14.2	9.7
PHRN-12N-8N-SS	3/4	1/2	46.7	27.0	19.1	19.1	11.9
PHRN-16N-2N-SS	1	1/8	45.2	34.9	23.9	9.7	4.8
PHRN-16N-4N-SS	1	1/4	49.3	34.9	23.9	14.2	7.1
PHRN-16N-6N-SS	1	3/8	50.0	34.9	23.9	14.2	9.7
PHRN-16N-8N-SS	1	1/2	54.1	34.9	23.9	19.1	11.9
PHRN-16N-12N-SS	1	3/4	54.1	34.9	23.9	19.1	15.7
PHRN-20N-16N-SS	1 1/4	1	62.2	44.5	23.9	23.9	22.4

Ниппель шестигранный понижающий - резьба ISO цилиндрическая

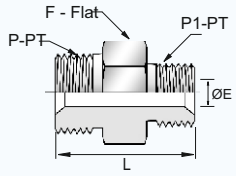

Номер детали	Размер резьбы		Габаритные размеры		
	P-PT, BSPP	P1-PT, BSPP	L	F	E
PHRN-4G-2G-SS	1/4	1/8	28.0	19.0	3.5
PHRN-6G-4G-SS	3/8	1/4	33.2	22.0	4.7
PHRN-8G-4G-SS	1/2	1/4	36.7	27.0	4.7
PHRN-8G-6G-SS	1/2	3/8	38.2	27.0	7.9
PHRN-10G-8G-SS	5/8	1/2	43.2	30.0	11.1
PHRN-12G-4G-SS	3/4	1/4	39.2	32.0	4.7
PHRN-12G-6G-SS	3/4	3/8	40.7	32.0	7.9
PHRN-12G-8G-SS	3/4	1/2	43.2	32.0	11.1
PHRN-12G-10G-SS	3/4	5/8	45.2	32.0	14.3
PHRN-16G-8G-SS	1	1/2	46.9	41.0	11.1
PHRN-16G-10G-SS	1	5/8	48.9	41.0	14.3
PHRN-16G-12G-SS	1	3/4	48.9	41.0	16.7
PHRN-20G-12G-SS	1 1/4	3/4	57.4	50.0	16.7
PHRN-20G-16G-SS	1 1/4	1	60.4	50.0	22.2
PHRN-24G-16G-SS	1 1/2	1	64.4	55.0	22.2
PHRN-24G-20G-SS	1 1/2	1 1/4	65.4	55.0	28.6
PHRN-32G-24G-SS	2	1 1/2	72.9	70.0	33.3

Ниппель шестигранный понижающий - резьба ISO цилиндрическая x NPT

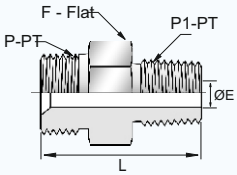

Номер детали	Размер резьбы		Габаритные размеры		
	P-PT, BSPP	P1-PT, NPT	L	F	E
PHRN-2G-4N-SS	1/8	1/4	28.9	14.0	3.5
PHRN-4G-2N-SS	1/4	1/8	28.9	19.0	3.5
PHRN-4G-6N-SS	1/4	3/8	33.4	19.0	4.7
PHRN-6G-4N-SS	3/8	1/4	35.1	22.0	4.7
PHRN-6G-8N-SS	3/8	1/2	39.9	22.0	7.9
PHRN-8G-6N-SS	1/2	3/8	38.6	27.0	7.9
PHRN-10G-8N-SS	5/8	1/2	45.9	27.0	11.1
PHRN-10G-12N-SS	5/8	3/4	45.9	30.0	14.3
PHRN-12G-8N-SS	3/4	1/2	46.0	32.0	11.1
PHRN-12G-16N-SS	3/4	1	50.8	36.0	16.7
PHRN-16G-12N-SS	1	3/4	49.6	41.0	16.7

Ниппели шестигранные длинные - резьба NPT

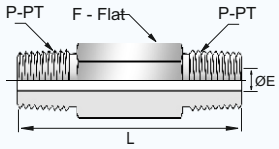

Номер детали	Размер резьбы	Габаритные размеры		
	P-PT, NPT	L	F	E
PHLN-2N-SS-L1.5	1/8	38.1	11.1	4.8
PHLN-2N-SS-L2.0	1/8	50.8	11.1	4.8
PHLN-2N-SS-L2.5	1/8	63.5	11.1	4.8
PHLN-2N-SS-L3.0	1/8	76.2	11.1	4.8
PHLN-4N-SS-L1.5	1/4	38.1	14.3	7.1
PHLN-4N-SS-L2.0	1/4	50.8	14.3	7.1
PHLN-4N-SS-L2.5	1/4	63.5	14.3	7.1
PHLN-4N-SS-L3.0	1/4	76.2	14.3	7.1
PHLN-4N-SS-L4.0	1/4	101.6	14.3	7.1
PHLN-6N-SS-L1.5	3/8	38.1	17.5	9.7
PHLN-6N-SS-L2.0	3/8	50.8	17.5	9.7
PHLN-6N-SS-L2.5	3/8	63.5	17.5	9.7
PHLN-6N-SS-L3.0	3/8	76.2	17.5	9.7
PHLN-6N-SS-L4.0	3/8	101.6	17.5	9.7
PHLN-8N-SS-L2.0	1/2	50.8	22.2	11.9
PHLN-8N-SS-L3.0	1/2	76.2	22.2	11.9
PHLN-8N-SS-L4.0	1/2	101.6	22.2	11.9
PHLN-8N-SS-L6.0	1/2	152.4	22.2	11.9
PHLN-12N-SS-L2.0	3/4	50.8	27.0	15.7
PHLN-12N-SS-L3.0	3/4	76.2	27.0	15.7
PHLN-12N-SS-L4.0	3/4	101.6	27.0	15.7
PHLN-16N-SS-L3.0	1	76.2	34.9	22.4
PHLN-16N-SS-L4.0	1	101.6	34.9	22.4

Ниппели шестигранные длинные - резьба ISO коническая

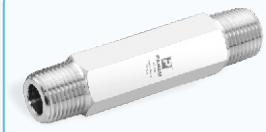

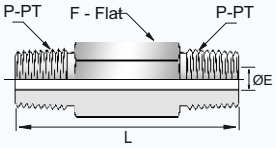

Номер детали	Размер резьбы	Габаритные размеры		
	P-PT, BSPT	L	F	E
PHLN-2R-SS-L1.5	1/8	38.1	11.1	4.8
PHLN-2R-SS-L2.0	1/8	50.8	11.1	4.8
PHLN-2R-SS-L2.5	1/8	63.5	11.1	4.8
PHLN-2R-SS-L3.0	1/8	76.2	11.1	4.8
PHLN-4R-SS-L1.5	1/4	38.1	14.3	7.1
PHLN-4R-SS-L2.0	1/4	50.8	14.3	7.1
PHLN-4R-SS-L2.5	1/4	63.5	14.3	7.1
PHLN-4R-SS-L3.0	1/4	76.2	14.3	7.1
PHLN-4R-SS-L4.0	1/4	101.6	14.3	7.1
PHLN-6R-SS-L1.5	3/8	38.1	17.5	9.7
PHLN-6R-SS-L2.0	3/8	50.8	17.5	9.7
PHLN-6R-SS-L2.5	3/8	63.5	17.5	9.7
PHLN-6R-SS-L3.0	3/8	76.2	17.5	9.7
PHLN-6R-SS-L4.0	3/8	101.6	17.5	9.7
PHLN-8R-SS-L2.0	1/2	50.8	22.2	11.9
PHLN-8R-SS-L3.0	1/2	76.2	22.2	11.9
PHLN-8R-SS-L4.0	1/2	101.6	22.2	11.9
PHLN-8R-SS-L6.0	1/2	152.4	22.2	11.9
PHLN-12R-SS-L2.0	3/4	50.8	27.0	15.7
PHLN-12R-SS-L3.0	3/4	76.2	27.0	15.7
PHLN-12R-SS-L4.0	3/4	101.6	27.0	15.7
PHLN-16R-SS-L3.0	1	76.2	34.9	22.4
PHLN-16R-SS-L4.0	1	101.6	34.9	22.4

Ниппели трубные - резьба NPT

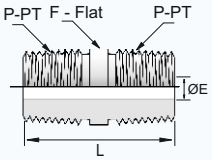

Номер детали	Размер резьбы	Габаритные размеры		
	P-PT, NPT	L	F	E
PCN-1N-SS	1/16	19.1	7.9	3.0
PCN-2N-SS	1/8	19.1	10.3	4.8
PCN-4N-SS	1/4	28.4	13.7	7.1
PCN-6N-SS	3/8	28.4	17.1	9.6
PCN-8N-SS	1/2	38.1	21.3	11.9
PCN-12N-SS	3/4	38.1	26.7	15.7
PCN-16N-SS	1	47.8	33.4	22.4

Ниппели трубные - резьба ISO коническая

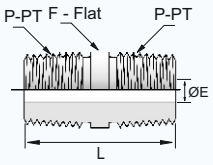

Номер детали	Размер резьбы	Габаритные размеры		
	P-PT, BSPT	L	F	E
PCN-1R-SS	1/16	19.1	7.9	3.0
PCN-2R-SS	1/8	19.1	10.3	4.8
PCN-4R-SS	1/4	28.4	13.7	7.1
PCN-6R-SS	3/8	28.4	17.1	9.7
PCN-8R-SS	1/2	38.1	21.3	11.9
PCN-12R-SS	3/4	38.1	26.7	15.7
PCN-16R-SS	1	47.8	33.4	22.4

Ниппели трубные длинные - резьба NPT

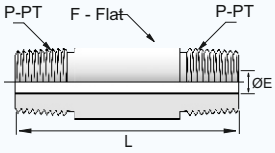

Номер детали	Размер резьбы	Габаритные размеры		
	P-PT, NPT	L	F	E
PLPN-2N-SS-L1.5	1/8	38.1	10.3	4.8
PLPN-2N-SS-L2.0	1/8	50.8	10.3	4.8
PLPN-2N-SS-L2.5	1/8	63.5	10.3	4.8
PLPN-2N-SS-L3.0	1/8	76.2	10.3	4.8
PLPN-4N-SS-L1.5	1/4	38.1	13.7	7.1
PLPN-4N-SS-L2.0	1/4	50.8	13.7	7.1
PLPN-4N-SS-L2.5	1/4	63.5	13.7	7.1
PLPN-4N-SS-L3.0	1/4	76.2	13.7	7.1
PLPN-4N-SS-L4.0	1/4	101.6	13.7	7.1
PLPN-6N-SS-L1.5	3/8	38.1	17.1	9.7
PLPN-6N-SS-L2.0	3/8	50.8	17.1	9.7
PLPN-6N-SS-L2.5	3/8	63.5	17.1	9.7
PLPN-6N-SS-L3.0	3/8	76.2	17.1	9.7
PLPN-6N-SS-L4.0	3/8	101.6	17.1	9.7
PLPN-8N-SS-L2.0	1/2	50.8	21.3	11.9
PLPN-8N-SS-L3.0	1/2	76.2	21.3	11.9
PLPN-8N-SS-L4.0	1/2	101.6	21.3	11.9
PLPN-8N-SS-L6.0	1/2	152.4	21.3	11.9
PLPN-12N-SS-L2.0	3/4	50.8	26.7	15.7
PLPN-12N-SS-L3.0	3/4	76.2	26.7	15.7
PLPN-12N-SS-L4.0	3/4	101.6	26.7	15.7
PLPN-16N-SS-L3.0	1	76.2	33.4	22.4
PLPN-16N-SS-L4.0	1	101.6	33.4	22.4

Инструментальные резьбовые фитинги

Ниппели шестигранные - резьба NPT

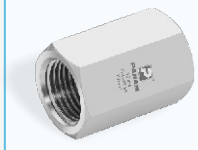

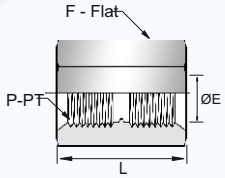

Номер детали	Размер резьбы	Габаритные размеры		
	P-PT, NPT	L	F	E
PHC-1N-SS	1/16	19.8	11.1	4.8
PHC-2N-SS	1/8	20.6	14.3	8.6
PHC-4N-SS	1/4	30.2	19.1	11.4
PHC-6N-SS	3/8	33.3	22.2	15.0
PHC-8N-SS	1/2	39.6	27.0	18.5
PHC-12N-SS	3/4	41.1	33.3	23.9
PHC-16N-SS	1	50.8	41.3	29.7

Ниппели шестигранные - резьба ISO коническая

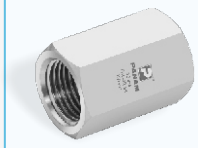

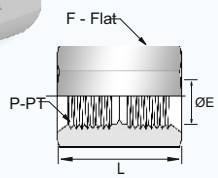

Номер детали	Размер резьбы	Габаритные размеры		
	P-PT, BSPT	L	F	E
PHC-2R-SS	1/8	20.6	14.3	8.4
PHC-4R-SS	1/4	30.2	19.1	11.2
PHC-6R-SS	3/8	33.3	22.2	14.7
PHC-8R-SS	1/2	39.6	27.0	18.3

Ниппели шестигранные - резьба ISO цилиндрическая

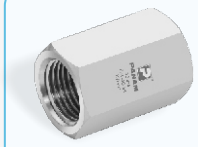

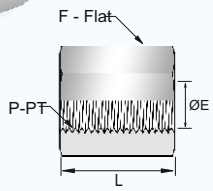

Номер детали	Размер резьбы	Габаритные размеры		
	P-PT, BSPP	L	F	E
PHC-1G-SS	1/16	19.8	11.1	4.8
PHC-2G-SS	1/8	20.6	14.3	8.6
PHC-4G-SS	1/4	30.2	19.1	11.4
PHC-6G-SS	3/8	33.3	22.2	15.0
PHC-8G-SS	1/2	39.6	27.0	18.5
PHC-12G-SS	3/4	41.1	33.3	23.9
PHC-16G-SS	1	50.8	41.3	29.7

Муфты шестигранные переходные - резьба NPT

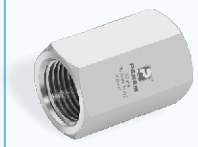

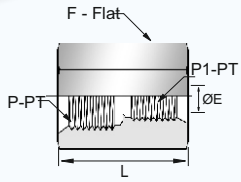

Номер детали	Размер резьбы		Габаритные размеры		
	P-PT, NPT	P1-PT, NPT	L	F	E
PRHC-4N-2N-SS	1/4	1/8	31.0	19.1	8.6
PRHC-6N-4N-SS	3/8	1/4	35.1	22.2	11.4
PRHC-8N-2N-SS	1/2	1/8	39.6	27.0	8.6
PRHC-8N-4N-SS	1/2	1/4	44.4	27.0	11.4
PRHC-8N-6N-SS	1/2	3/8	45.2	27.0	15.0
PRHC-12N-4N-SS	3/4	1/4	46.0	33.3	11.4
PRHC-12N-8N-SS	3/4	1/2	52.3	33.3	18.5
PRHC-16N-8N-SS	1	1/2	55.6	41.3	18.5
PRHC-16N-12N-SS	1	3/4	57.2	41.3	23.9

Инструментальные резьбовые фитинги

Переходники - резьба NPT

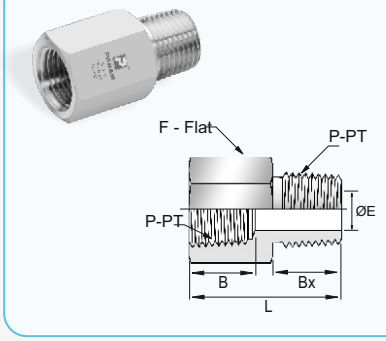

Номер детали	Размер резьбы	Габаритные размеры				
	P-PT, NPT	L	F	B	Bx	E
PA-2N-SS	1/8	27.9	14.3	10.4	9.7	4.8
PA-4N-SS	1/4	35.6	19.1	15.0	14.2	7.1
PA-6N-SS	3/8	38.4	22.2	15.0	14.2	9.6
PA-8N-SS	1/2	49.3	27.0	19.8	19.1	11.9
PA-12N-SS	3/4	51.3	33.3	20.6	19.1	15.7
PA-16N-SS	1	57.9	41.3	25.4	23.9	22.4

Переходники - резьба NPT x ISO коническая

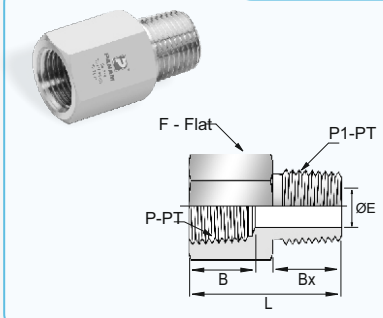

Номер детали	Размер резьбы		Габаритные размеры				
	P-PT, NPT	P1-PT, BSPT	L	F	B	Bx	E
PA-2N-2R-SS	1/8	1/8	27.7	14.3	10.4	9.7	4.8
PA-4N-4R-SS	1/4	1/4	36.1	19.1	15.0	14.2	7.1
PA-6N-6R-SS	3/8	3/8	38.1	22.2	15.0	14.2	9.6
PA-8N-8R-SS	1/2	1/2	49.3	27.0	19.8	19.1	11.9
PA-12N-12R-SS	3/4	3/4	51.3	33.3	20.6	19.1	15.7
PA-16N-16R-SS	1	1	58.4	41.3	25.4	23.9	22.4

Переходники - резьба ISO цилиндрическая

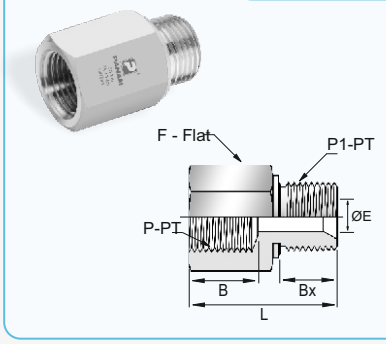

Номер детали	Размер резьбы		Габаритные размеры				
	P-PT, BSPP	P1-PT, BSPP	L	F	B	Bx	E
PA-2G-SS	1/8	1/8	27.1	14.0	10.4	7.1	3.5
PA-4G-SS	1/4	1/4	37.1	22.0	15.0	11.2	4.7
PA-6G-SS	3/8	3/8	36.9	23.0	15.0	11.2	7.9
PA-8G-SS	1/2	1/2	45.3	30.0	19.8	14.2	7.9
PA-12G-SS	3/4	3/4	47.3	32.0	20.6	15.7	11.1
PA-16G-SS	1	1	52.2	41.0	25.4	18.3	16.7

Переходники - резьба NPT x ISO цилиндрическая

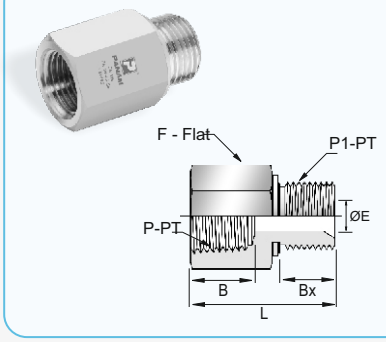

Номер детали	Размер резьбы		Габаритные размеры				
	P-PT, NPT	P1-PT, BSPP	L	F	B	Bx	E
PA-2N-2G-SS	1/8	1/8	25.1	14.3	9.9	7.1	4.1
PA-4N-4G-SS	1/4	1/4	33.5	19.1	10.4	11.2	5.8
PA-6N-6G-SS	3/8	3/8	35.8	22.2	15.0	11.2	7.9
PA-8N-8G-SS	1/2	1/2	44.2	27.0	15.0	14.2	11.9
PA-12N-12G-SS	3/4	3/4	48.0	33.3	20.6	15.7	15.7
PA-16N-16G-SS	1	1	53.3	41.3	25.4	18.3	19.8

Инструментальные резьбовые фитинги

Переходники - ISO коническая

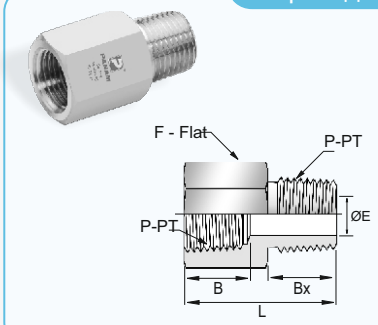

Номер детали	Размер резьбы	Габаритные размеры				
	P-PT, BSPT	L	F	B	Bx	E
PA-2R-SS	1/8	27.7	14.3	10.4	9.7	4.8
PA-4R-SS	1/4	36.1	19.1	15.0	14.2	7.1
PA-6R-SS	3/8	38.1	22.2	15.0	14.2	9.7
PA-8R-SS	1/2	49.5	27.0	19.8	19.1	11.9
PA-12R-SS	3/4	51.3	33.3	20.6	19.1	15.7
PA-16R-SS	1	58.4	41.3	25.4	23.9	22.4

Переходники - резьба ISO коническая x NPT

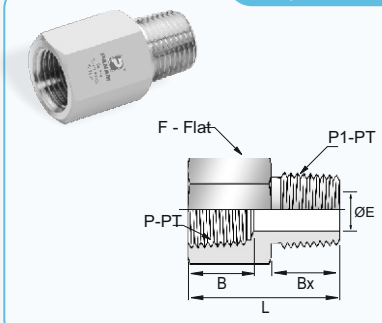

Номер детали	Размер резьбы		Габаритные размеры				
	P-PT, BSPT	P1-PT, NPT	L	F	B	Bx	E
PA-2R-2N-SS	1/8	1/8	27.7	14.3	10.4	9.7	4.8
PA-4R-4N-SS	1/4	1/4	36.3	19.1	15.0	14.2	7.1
PA-6R-6N-SS	3/8	3/8	38.4	22.2	15.0	14.2	9.6
PA-8R-8N-SS	1/2	1/2	49.8	27.0	19.8	19.1	11.9
PA-12R-12N-SS	3/4	3/4	51.3	33.3	20.6	19.1	15.7
PA-16R-16N-SS	1	1	58.4	41.3	25.4	23.9	22.4

Переходники - резьба NPT x SAE/MS прямая

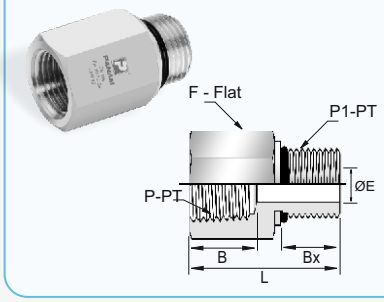

Номер детали	Размер резьбы		Габаритные размеры				
	P-PT, NPT	P1-PT, SAE	L	F	B	Bx	E
PA-4N-7S-SS	1/4	7/16-20	33.5	19.1	15.0	9.1	5.1
PA-6N-9S-SS	3/8	9/16-18	35.3	23.8	15.0	9.9	7.1
PA-8N-12S-SS	1/2	3/4-16	44.7	27.0	19.8	11.2	10.7
PA-12N-17S-SS	3/4	1 1/16-12	50.5	34.9	20.6	15.0	16.8
PA-16N-21S-SS	1	1 5/16-12	53.8	41.3	25.4	15.0	21.5

Переходники - ISO цилиндрическая x резьба NPT

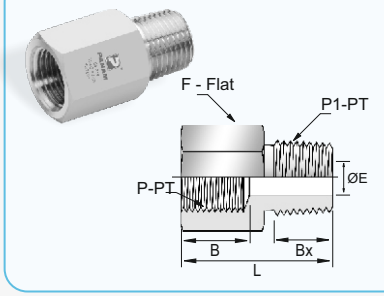

Номер детали	Размер резьбы		Габаритные размеры				
	P-PT, BSPP	P1-PT, NPT	L	F	B	Bx	E
PA-2G-2N-SS	1/8	1/8	21.8	14.3	6.5	9.7	4.5
PA-4G-4N-SS	1/4	1/4	30.2	19.1	12.9	14.2	5.5
PA-6G-6N-SS	3/8	3/8	32.2	23.8	14.2	14.2	6.5
PA-8G-8N-SS	1/2	1/2	42.7	27.0	18.8	19.1	7.0

Переходники понижающие - резьба NPT

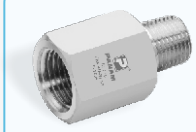

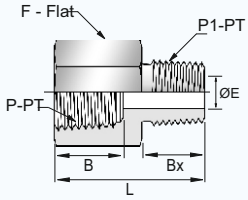

Номер детали	Размер резьбы		Габаритные размеры				
	P-PT, NPT	P1-PT, NPT	L	F	B	Bx	E
PRA-2N-1N-SS	1/8	1/16	27.7	14.3	10.4	9.7	3.0
PRA-4N-1N-SS	1/4	1/16	30.5	19.1	15.0	9.7	3.0
PRA-4N-2N-SS	1/4	1/8	32.0	19.1	15.0	9.7	4.8
PRA-6N-1N-SS	3/8	1/16	31.8	22.2	15.0	9.7	3.0
PRA-6N-2N-SS	3/8	1/8	33.8	22.2	15.0	9.7	4.8
PRA-6N-4N-SS	3/8	1/4	38.1	22.2	15.0	14.2	7.1
PRA-8N-2N-SS	1/2	1/8	40.0	27.0	19.8	9.7	4.8
PRA-8N-4N-SS	1/2	1/4	44.7	27.0	19.8	14.2	7.1
PRA-8N-6N-SS	1/2	3/8	44.4	27.0	19.8	14.2	9.6
PRA12N-2N-SS	3/4	1/8	39.6	33.3	20.6	9.7	4.8
PRA-12N-4N-SS	3/4	1/4	47.0	33.3	20.6	14.2	7.1
PRA-12N-6N-SS	3/4	3/8	46.2	33.3	20.6	14.2	9.6
PRA-12N-8N-SS	3/4	1/2	51.3	33.3	20.6	19.1	11.9
PRA-16N-2N-SS	1	1/8	46.0	41.3	25.4	9.7	4.8
PRA-16N-4N-SS	1	1/4	49.8	41.3	25.4	14.2	7.1
PRA-16N-6N-SS	1	3/8	50.8	41.3	25.4	14.2	9.6
PRA-16N-8N-SS	1	1/2	54.9	41.3	25.4	19.1	11.9
PRA-16N-12N-SS	1	3/4	55.1	41.3	25.4	19.1	15.7
PRA-20N-16N-SS	1 1/4	1	62.7	54.0	25.4	23.9	22.4

Переходники понижающие - резьба ISO коническая

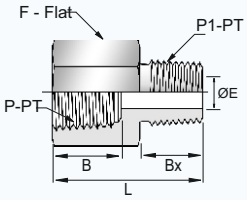

Номер детали	Размер резьбы		Габаритные размеры				
	P-PT, BSPT	P1-PT, BSPT	L	F	B	Bx	E
PRA-4R-2R-SS	1/4	1/8	32.0	19.1	15.0	9.7	4.8
PRA-6R-4R-SS	3/8	1/4	38.1	22.2	15.0	14.2	7.1
PRA-8R-4R-SS	1/2	1/4	44.7	27.0	19.8	14.2	7.1
PRA-8R-6R-SS	1/2	3/8	44.4	27.0	19.8	14.2	9.7

Переходники понижающие - резьба ISO цилиндрическая

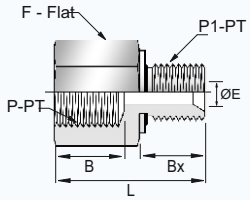

Номер детали	Размер резьбы		Габаритные размеры				
	P-PT, BSPP	P1-PT, BSPP	L	F	B	Bx	E
PRA-6G-4G-SS	3/8	1/4	37.1	22.0	15.0	11.0	4.7
PRA-8G-4G-SS	1/2	1/4	38.0	27.0	19.8	11.0	4.7
PRA-8G-6G-SS	1/2	3/8	45.3	30.0	19.8	12.0	7.9
PRA-12G-4G-SS	3/4	1/4	40.0	32.0	20.6	11.0	4.7
PRA-12G-6G-SS	3/4	3/8	41.6	32.0	20.6	12.0	7.9
PRA-12G-8G-SS	3/4	1/2	47.3	32.0	20.6	14.0	11.1
PRA-16G-4G-SS	1	1/4	43.0	41.0	25.4	11.0	4.7
PRA-16G-6G-SS	1	3/8	44.6	41.0	25.4	12.0	7.9
PRA-16G-8G-SS	1	1/2	50.3	41.0	25.4	14.0	11.1
PRA-16G-12G-SS	1	3/4	52.2	41.0	25.4	16.0	16.7

Втулки понижающие - резьба NPT

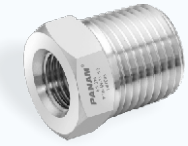

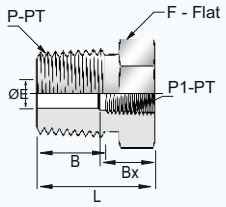

Номер детали	Размер резьбы		Габаритные размеры				
	P-PT, NPT	P1-PT, NPT	L	F	B	Bx	E
PRB-2N-1N-SS	1/8	1/16	26.2	11.1	9.7	9.9	4.8
PRB-4N-1N-SS	1/4	1/16	21.8	14.3	14.2	9.9	4.8
PRB-4N-2N-SS	1/4	1/8	26.9	14.3	14.2	10.4	7.1
PRB-6N-1N-SS	3/8	1/16	21.8	17.5	14.2	9.9	4.8
PRB-6N-2N-SS	3/8	1/8	21.8	17.5	14.2	10.4	7.1
PRB-6N-4N-SS	3/8	1/4	30.2	19.1	14.2	15.0	9.7
PRB-8N-2N-SS	1/2	1/8	27.4	22.2	19.1	10.4	7.1
PRB-8N-4N-SS	1/2	1/4	27.4	22.2	19.1	15.0	10.4
PRB-8N-6N-SS	1/2	3/8	35.8	22.2	19.1	15.0	11.9
PRB-12N-2N-SS	3/4	1/8	27.4	27.0	19.1	10.4	7.1
PRB-12N-4N-SS	3/4	1/4	27.4	27.0	19.1	15.0	10.4
PRB-12N-6N-SS	3/4	3/8	27.4	27.0	19.1	15.0	12.7
PRB-12N-8N-SS	3/4	1/2	41.4	27.0	19.1	19.8	15.7
PRB-16N-2N-SS	1	1/8	34.5	34.9	23.9	10.4	7.1
PRB-16N-4N-SS	1	1/4	34.8	34.9	23.9	15.0	10.4
PRB-16N-6N-SS	1	3/8	34.8	34.9	23.9	15.0	12.7
PRB-16N-8N-SS	1	1/2	34.8	34.9	23.9	19.8	15.7
PRB-16N-12N-SS	1	3/4	47.0	34.9	23.9	20.6	22.4

Инструментальные резьбовые фитинги

Втулки понижающие - резьба NPT x ISO коническая

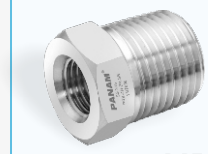

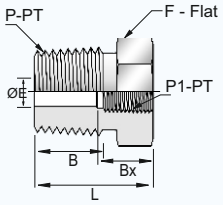

Номер детали	Размер резьбы		Габаритные размеры				
	P-PT, NPT	P1-PT, BSPT	L	F	B	Bx	E
PRB-2N-1R-SS	1/8	1/16	26.2	11.1	9.7	9.9	4.8
PRB-4N-1R-SS	1/4	1/16	21.8	14.3	14.2	9.9	4.8
PRB-4N-2R-SS	1/4	1/8	26.9	14.3	14.2	10.4	7.1
PRB-6N-1R-SS	3/8	1/16	21.8	17.5	14.2	9.9	4.8
PRB-6N-2R-SS	3/8	1/8	21.8	17.5	14.2	10.4	7.1
PRB-6N-4R-SS	3/8	1/4	30.2	19.1	14.2	15.0	9.7
PRB-8N-2R-SS	1/2	1/8	27.4	22.2	19.1	10.4	7.1
PRB-8N-4R-SS	1/2	1/4	27.4	22.2	19.1	15.0	10.4
PRB-8N-6R-SS	1/2	3/8	35.8	22.2	19.1	15.0	11.9
PRB-12N-2R-SS	3/4	1/8	27.4	27.0	19.1	10.4	7.1
PRB-12N-4R-SS	3/4	1/4	27.4	27.0	19.1	15.0	10.4
PRB-12N-6R-SS	3/4	3/8	27.4	27.0	19.1	15.0	12.7
PRB-12N-8R-SS	3/4	1/2	41.4	27.0	19.1	19.8	15.7
PRB-16N-2R-SS	1	1/8	34.5	34.9	23.9	10.4	7.1
PRB-16N-4R-SS	1	1/4	34.8	34.9	23.9	15.0	10.4
PRB-16N-6R-SS	1	3/8	34.8	34.9	23.9	15.0	12.7
PRB-16N-8R-SS	1	1/2	34.8	34.9	23.9	19.8	15.7
PRB-16N-12R-SS	1	3/4	47.0	34.9	23.9	20.6	22.4

Втулки понижающие - резьба NPT x SAE/MS прямая

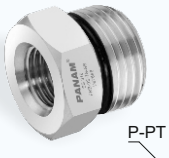

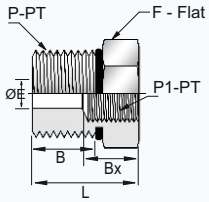

Номер детали	Размер резьбы		Габаритные размеры				
	P-PT, SAE	P1-PT, SAE	L	F	B	Bx	E
PRB-9S-7S-SS	9/16-18	7/16-20	28.4	20.6	9.9	14.0	7.1
PRB-12S-7S-SS	3/4-16	7/16-20	24.9	22.2	11.2	14.0	9.9
PRB-12S-9S-SS	3/4-16	9/16-18	30.2	25.4	11.2	16.0	10.7
PRB-14S-9S-SS	7/8-14	9/16-18	27.9	25.4	12.7	16.0	12.7
PRB-14S-12S-SS	7/8-14	3/4-16	36.1	30.2	12.7	18.0	12.7
PRB-17S-12S-SS	1 1/16-12	3/4-16	32.3	31.8	15.0	18.0	16.5
PRB-21S-17S-SS	1 5/16-12	1 1/16-12	40.9	41.3	15.0	24.0	22.1
PRB-26S-21S-SS	1 5/8-12	1 5/16-12	50.3	54.0	15.0	24.0	27.7
PRB-30S-21S-SS	1 7/8-12	1 5/16-12	50.3	54.0	15.0	24.0	31.2

Кольцо предохранительное (Заглушка) - NPT

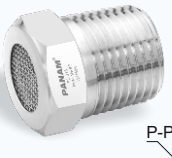

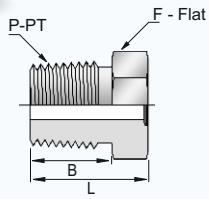

Номер детали	Размер резьбы	Габаритные размеры		
	P-PT, NPT	L	F	B
PVP-2N-SS	1/8	14.2	11.1	9.7
PVP-4N-SS	1/4	19.1	14.3	14.2
PVP-6N-SS	3/8	19.8	17.5	14.2
PVP-8N-SS	1/2	28.8	22.2	19.1
PVP-12N-SS	3/4	30.7	27.0	19.1
PVP-16N-SS	1	38.1	34.5	23.9

Инструментальные резьбовые фитинги

Заглушки шестигранные - резьба NPT

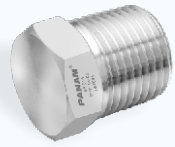

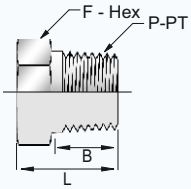

Номер детали	Размер резьбы	Габаритные размеры		
	P-PT, NPT	L	F	B
PHP-1N-SS	1/16	14.2	7.9	9.7
PHP-2N-SS	1/8	14.2	11.1	9.7
PHP-4N-SS	1/4	19.1	14.3	14.2
PHP-6N-SS	3/8	19.8	17.5	14.2
PHP-8N-SS	1/2	24.6	22.2	19.1
PHP-12N-SS	3/4	30.7	27.0	19.1
PHP-16N-SS	1	38.1	34.9	23.9
PHP-20N-SS	1 1/4	38.4	44.5	23.9
PHP-24N-SS	1 1/2	43.7	50.8	26.2
PHP32N-SS	2	50.8	69.9	26.2

Заглушки шестигранные - резьба ISO коническая

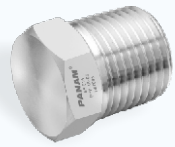

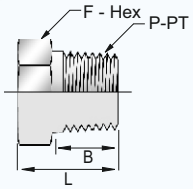

Номер детали	Размер резьбы	Габаритные размеры		
	P-PT, BSPT	L	F	B
PHP-1R-SS	1/16	14.2	7.9	9.7
PHP-2R-SS	1/8	14.2	11.1	9.7
PHP-4R-SS	1/4	19.1	14.3	14.2
PHP-6R-SS	3/8	19.8	17.5	14.2
PHP-8R-SS	1/2	24.6	22.2	19.1
PHP-12R-SS	3/4	30.7	27.0	19.1
PHP-16R-SS	1	38.1	34.9	23.9
PHP-20R-SS	1 1/4	38.4	44.5	23.9
PHP-24R-SS	1 1/2	43.7	50.8	26.2
PHP-32R-SS	2	50.8	69.9	26.2

Заглушки шестигранные - резьба ISO цилиндрическая

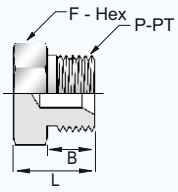

Номер детали	Размер резьбы	Габаритные размеры		
	P-PT, BSPP	L	F	B
PHP-2G-SS	1/8	14.3	14.0	8.0
PHP-4G-SS	1/4	18.8	19.0	11.0
PHP-6G-SS	3/8	20.5	22.0	12.0
PHP-8G-SS	1/2	24.0	27.0	14.0
PHP-12G-SS	5/8	24.0	30.0	16.0
PHP-16G-SS	3/4	26.5	32.0	16.0
PHP-16G-SS	1	30.2	41.0	19.0
PHP-16G-SS	1 1/4	38.7	50.0	20.0
PHP-16G-SS	1 1/2	42.7	55.0	22.0
PHP-32G-SS	2	48.2	70.0	25.0

Инструментальные резьбовые фитинги

Заглушки шестигранные - резьба SAE/MS прямая

Номер детали	Размер резьбы	Габаритные размеры		
	P-PT, SAE	L	F	B
PHP-7S-SS	7/16-20	19.3	14.3	9.1
PHP-9S-SS	9/16-18	20.8	17.5	9.9
PHP-12S-SS	3/4-16	22.6	22.2	11.2
PHP-17S-SS	1 1/16-12	28.4	31.8	15.0
PHP-21S-SS	1 5/16-12	30.0	38.1	15.0

Заглушки шестигранные – резьба метрическая

Номер детали	Размер резьбы	Габаритные размеры		
	P-PT, Metric	L	F	B
PHP-14M-SS	M14 x 1.5	21.0	20.6	12.0
PHP-16M-SS	M16 X1.5	23.0	22.2	12.0
PHP-18M-SS	M18 X 1.5	25.0	23.8	12.0
PHP-20M-SS	M20 X 1.5	26.5	25.4	14.0
PHP-22M-SS	M22 X 1.5	28.8	28.6	14.0
PHP-24M-SS	M24 X 1.5	29.0	35.0	14.0
PHP-27M-SS	M27 X 2	30.0	36.5	16.0

Заглушки полые шестигранные - резьба NPT

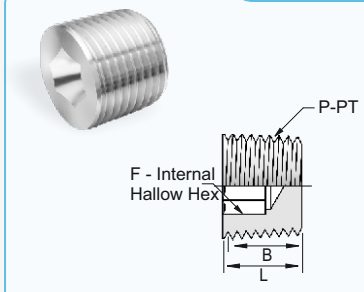

Номер детали	Размер резьбы	Габаритные размеры		
	P-PT, NPT	L	F	B
PHHP-1N-SS	1/16	7.6	4.0	7.4
PHHP-2N-SS	1/8	10.4	4.8	7.4
PHHP-4N-SS	1/4	15.5	6.4	12.4
PHHP-6N-SS	3/8	15.0	7.9	11.9
PHHP-8N-SS	1/2	19.3	9.5	16.2
PHHP-12N-SS	3/4	19.8	14.3	16.7
PHHP-16N-SS	1	20.8	15.9	17.7

Заглушки полые шестигранные - резьба ISO коническая

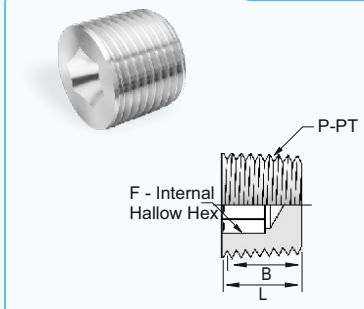

Номер детали	Размер резьбы	Габаритные размеры		
	P-PT, BSPT	L	F	B
PHHP-1R-SS	1/16	7.6	4.0	7.4
PHHP-2R-SS	1/8	10.4	4.8	7.4
PHHP-4R-SS	1/4	15.5	6.4	12.4
PHHP-6R-SS	3/8	15.5	7.9	12.4
PHHP-8R-SS	1/2	19.3	9.5	16.2
PHHP-12R-SS	3/4	19.8	14.3	16.7
PHHP-16R-SS	1	20.8	15.9	17.7

Инструментальные резьбовые фитинги

Заглушки полые шестигранные – резьба SAE/MS прямая

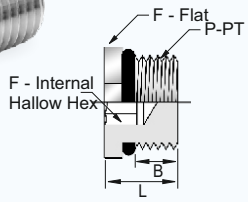

Номер детали	Размер резьбы	Габаритные размеры		
	P-PT, SAE	L	F	B
PHHP-7S-SS	7/16-20	11.4	14.2	9.1
PHHP-9S-SS	9/16-18	12.2	17.5	9.9
PHHP-12S-SS	3/4-16	14.2	22.4	11.2
PHHP-17S-SS	1 1/16-12	19.1	31.8	15.0
PHHP-21S-SS	1 5/16-12	19.1	38.1	15.0

Заглушки трубные – резьба NPT

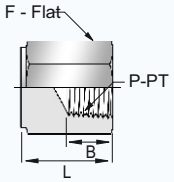

Номер детали	Размер резьбы	Габаритные размеры		
	P-PT, NPT	L	F	B
PPC-1N-SS	1/16	12.7	11.1	9.9
PPC-2N-SS	1/8	19.1	14.3	10.4
PPC-4N-SS	1/4	23.1	19.1	15.0
PPC-6N-SS	3/8	26.2	22.2	15.0
PPC-8N-SS	1/2	34.0	27.0	19.8
PPC-12N-SS	3/4	36.6	33.3	20.6
PPC-16N-SS	1	41.1	41.3	25.4

Фитинг прямой - резьба NPT

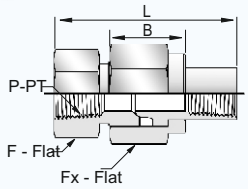

Номер детали	Размер резьбы	Габаритные размеры				
	P-PT, NPT	L	F	Fx	B	E
PU-2N-SS	1/8	46.0	23.8	28.6	10.4	6.8
PU-4N-SS	1/4	59.4	30.2	34.9	15.0	9.1
PU-6N-SS	3/8	63.5	33.3	38.1	15.0	13.2
PU-8N-SS	1/2	68.3	41.3	44.5	19.8	15.7
PU-12N-SS	3/4	79.2	47.6	54.0	20.6	22.4
PU-16N-SS	1	90.4	60.3	63.5	25.4	26.2

Фитинг прямой - ISO коническая

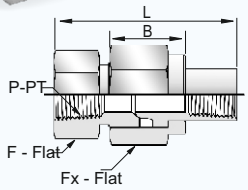

Номер детали	Размер резьбы	Габаритные размеры				
	P-PT, BSPT	L	F	Fx	B	E
PU-2R-SS	1/8	46.0	23.8	28.6	10.4	6.8
PU-4R-SS	1/4	59.4	30.2	34.9	15.0	9.1
PU-6N-SS	3/8	63.5	33.3	38.1	15.0	13.2
PU-8R-SS	1/2	68.3	41.3	44.5	19.8	15.7
PU-12R-SS	3/4	79.2	47.6	54.0	20.6	22.4
PU-16R-SS	1	90.4	60.3	63.5	25.4	26.2

Фитинг коленчатый наворачиваемый – резьба NPT

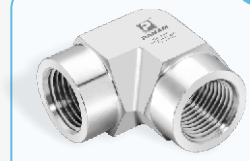

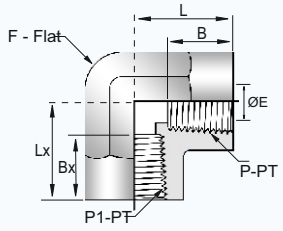

Номер детали	Размер резьбы		Габаритные размеры					
	P-PT, NPT	P1-PT, NPT	L	F	B	E	Lx	Bx
PFE-1N-SS	1/16	1/16	21.8	11.1	9.9	4.8	21.8	9.9
PFE-2N-1N-SS	1/8	1/16	26.4	12.7	10.4	4.8	26.4	9.9
PFE-2N-SS	1/8	1/8	26.4	12.7	10.4	7.1	26.4	10.4
PFE-4N-2N-SS	1/4	1/8	29.7	17.5	15.0	7.1	29.7	10.4
PFE-4N-SS	1/4	1/4	29.7	17.5	15.0	10.4	29.7	15.0
PFE-6N-SS	3/8	3/8	36.1	20.6	15.0	12.7	36.1	15.0
PFE-8N-SS	1/2	1/2	39.6	25.4	19.8	17.1	39.6	19.8
PFE-12N-SS	3/4	3/4	48.8	31.8	20.6	22.4	48.8	20.6
PFE-16N-SS	1	1	48.5	42.9	25.4	28.1	48.5	25.4
PFE-20N-SS	1 1/4	1 1/4	59.8	50.8	25.4	27.7	59.8	25.4
PFE-24N-SS	1 1/2	1 1/2	65.0	63.5	27.7	34.0	65.0	27.7

Фитинг коленчатый наворачиваемый - резьба ISO коническая

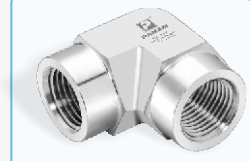

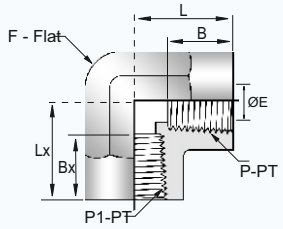

Номер детали	Размер резьбы		Габаритные размеры					
	P-PT, BSPT	P1-PT, BSPT	L	F	B	E	Lx	Bx
PFE-1R-SS	1/16	1/16	21.8	11.1	9.9	4.8	21.8	9.9
PFE-2R-1R-SS	1/8	1/16	26.4	12.7	10.4	4.8	26.4	9.9
PFE-2R-SS	1/8	1/8	26.4	12.7	10.4	7.1	26.4	10.4
PFE-4R-2R-SS	1/4	1/8	29.7	17.5	15.0	7.1	29.7	10.4
PFE-4R-SS	1/4	1/4	29.7	17.5	15.0	10.4	29.7	15.0
PFE-6R-SS	3/8	3/8	36.1	20.6	15.0	12.7	36.1	15.0
PFE-8R-SS	1/2	1/2	39.6	25.4	19.8	17.1	39.6	19.8
PFE-12R-SS	3/4	3/4	48.8	31.8	20.6	22.4	48.8	20.6
PFE-16R-SS	1	1	48.5	42.9	25.4	28.1	48.5	25.4
PFE-20R-SS	1 1/4	1 1/4	59.8	50.8	25.4	27.7	59.8	25.4
PFE-24R-SS	1 1/2	1 1/2	65.0	63.5	27.7	34.0	65.0	27.7

Фитинг коленчатый наворачиваемый - резьба ISO цилиндрическая

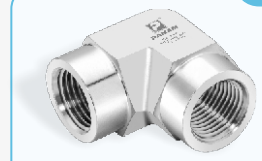

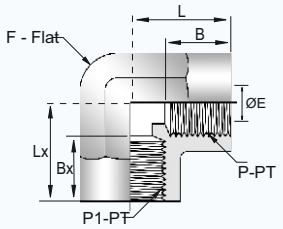

Номер детали	Размер резьбы		Габаритные размеры					
	P-PT, BSPP	P1-PT, BSPP	L	F	B	E	Lx	Bx
PFE-1G-SS	1/16	1/16	21.8	11.1	9.9	4.8	21.8	9.9
PFE-2-1GG-SS	1/8	1/16	26.4	12.7	10.4	4.8	26.4	9.9
PFE-2G-SS	1/8	1/8	26.4	12.7	10.4	7.1	26.4	10.4
PFE-4-2GG-SS	1/4	1/8	29.7	17.5	15.0	7.1	29.7	10.4
PFE-4G-SS	1/4	1/4	29.7	17.5	15.0	10.4	29.7	15.0
PFE-6G-SS	3/8	3/8	36.1	20.6	15.0	12.7	36.1	15.0
PFE-8G-SS	1/2	1/2	39.6	25.4	19.8	17.1	39.6	19.8
PFE-12G-SS	3/4	3/4	48.8	31.8	20.6	22.4	48.8	20.6
PFE-16G-SS	1	1	48.5	42.9	25.4	28.1	48.5	25.4
PFE-20G-SS	1 1/4	1 1/4	59.8	50.8	25.4	27.7	59.8	25.4
PFE-24G-SS	1 1/2	1 1/2	65.0	63.5	27.7	34.0	65.0	27.7

Фитинг коленчатый ввертный - резьба NPT

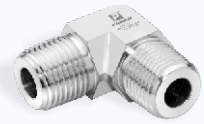

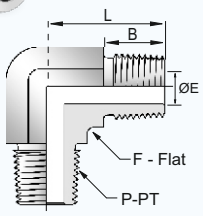

Номер детали	Размер резьбы	Габаритные размеры			
	P-PT, NPT	L	F	B	E
PME-1N-SS	1/16	18.3	9.5	9.7	3.0
PME-2N-SS	1/8	22.4	11.1	9.7	4.8
PME-4N-SS	1/4	26.7	12.7	14.2	7.1
PME-6N-SS	3/8	29.7	17.5	14.2	9.6
PME-8N-SS	1/2	36.8	20.6	19.1	11.9
PME-12N-SS	3/4	40.4	27.0	19.1	15.7
PME-16N-SS	1	50.0	34.9	23.9	22.4

Фитинг коленчатый ввертный - резьба ISO коническая

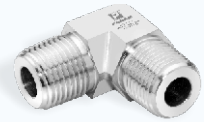

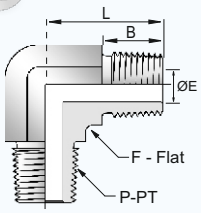

Номер детали	Размер резьбы	Габаритные размеры			
	P-PT, BSPT	L	F	B	E
PME-1R-SS	1/16	18.3	9.5	9.7	3.0
PME-2R-SS	1/8	22.4	11.1	9.7	4.8
PME-4R-SS	1/4	26.7	12.7	14.2	7.1
PME-6R-SS	3/8	29.7	17.5	14.2	9.6
PME-8R-SS	1/2	36.8	20.6	19.1	11.9
PME-12R-SS	3/4	40.4	27.0	19.1	15.7
PME-16R-SS	1	50.0	34.9	23.9	22.4

Фитинг коленчатый ввертный - резьба ISO цилиндрическая

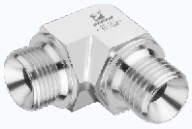

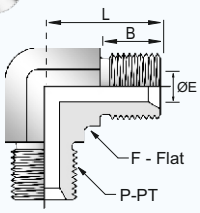

Номер детали	Размер резьбы	Габаритные размеры			
	P-PT, BSPP	L	F	B	E
PME-2G-SS	1/8	16.6	11.0	8.0	3.5
PME-4G-SS	1/4	27.8	14.0	11.0	4.7
PME-6G-SS	3/8	31.7	19.0	12.0	7.9
PME-8G-SS	1/2	37.0	22.0	14.0	11.1
PME-10G-SS	5/8	39.0	22.0	16.0	14.3
PME-12G-SS	3/4	41.6	27.0	16.0	16.7
PME-16G-SS	1	49.7	23.0	19.0	22.2

Фитинг коленчатый ввертный с накидной гайкой

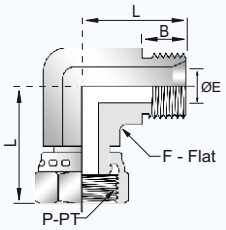

Номер детали	Размер резьбы	Габаритные размеры				
	P-PT, BSPP	L	L1	F	B	E
PME-2G-SWL-SS	1/8	16.6	22.0	11.0	8.0	3.5
PME-4G-SWL-SS	1/4	27.8	31.2	19.0	11.0	4.7
PME-6G-SWL-SS	3/8	31.7	36.2	22.0	12.0	7.9
PME-8G-SWL-SS	1/2	37.0	41.0	27.0	14.0	11.1
PME-10G-SWL-SS	5/8	39.0	41.6	27.0	16.0	14.3
PME-12G-SWL-SS	3/4	41.6	45.3	33.0	16.0	16.7
PME-16G-SWL-SS	1	49.7	53.9	41.0	19.0	22.2
PME-20G-SWL-SS	1 1/4	54.4	60.0	48.0	20.0	28.6
PME-24G-SWL-SS	1 1/2	53.7	63.3	48.0	22.0	33.3

Фитинг коленчатый прямой с накидной гайкой

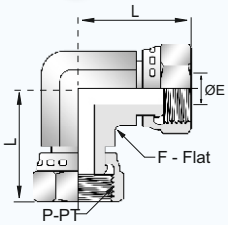

Номер детали	Размер резьбы	Габаритные размеры		
	P-PT, BSPP	F	L	E
PUE-4G-SWL-SS	1/4	14.0	30.5	4.7
PUE-6G-SWL-SS	3/8	19.0	33.0	7.9
PUE-8G-SWL-SS	1/2	22.0	38.8	11.1
PUE-10G-SWL-SS	5/8	22.0	39.4	14.3
PUE-12G-SWL-SS	3/4	27.0	42.3	16.7
PUE-16G-SWL-SS	1	33.0	49.0	22.2
PUE-20G-SWL-SS	1 1/4	41.0	58.2	28.6
PUE-24G-SWL-SS	1 1/2	48.0	63.3	33.3

Фитинг коленчатый наружный – резьба NPT

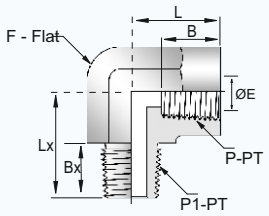

Номер детали	Размер резьбы		Габаритные размеры					
	P-PT, NPT	P1-PT, NPT	L	F	B	E	Lx	Bx
PSE-1N-SS	1/16	1/16	21.8	11.1	9.9	3.0	22.4	9.7
PSE-1N-2N-SS	1/16	1/8	21.8	11.1	9.9	4.8	22.4	9.7
PSE-1N-4N-SS	1/16	1/4	22.4	14.3	9.9	4.8	27.7	14.2
PSE-1N-6N-SS	1/16	3/8	22.4	17.5	9.9	4.8	29.7	14.2
PSE-2N-1N-SS	1/8	1/16	26.4	12.7	10.4	3.0	22.1	9.7
PSE-2N-SS	1/8	1/8	26.4	12.7	10.4	4.8	22.1	9.7
PSE-2N-4N-SS	1/8	1/4	22.4	14.3	10.4	7.1	27.7	14.2
PSE-2N-6N-SS	1/8	3/8	22.4	17.5	10.4	7.1	29.7	14.2
PSE-2N-8N-SS	1/8	1/2	24.1	20.6	10.4	7.1	36.8	19.1
PSE-2N-12N-SS	1/8	3/4	25.4	27.0	10.4	7.1	40.4	19.1
PSE-2N-16N-SS	1/8	1	26.4	34.9	10.4	7.1	50.0	23.9
PSE-4N-2N-SS	1/4	1/8	29.7	17.5	15.0	4.8	25.4	9.7
PSE-4N-SS	1/4	1/4	29.7	17.5	15.0	7.1	29.7	14.2
PSE-4N-6N-SS	1/4	3/8	29.7	17.5	15.0	8.6	29.7	14.2
PSE-4N-8N-SS	1/4	1/2	25.4	20.6	15.0	8.6	36.8	19.1
PSE-4N-12N-SS	1/4	3/4	25.4	27.0	15.0	8.6	40.4	19.1
PSE-4N-16N-SS	1/4	1	41.4	34.9	15.0	8.6	50.0	23.9
PSE-6N-4N-SS	3/8	1/4	36.1	20.6	15.0	7.1	32.0	14.2
PSE-6N-SS	3/8	3/8	36.1	20.6	15.0	9.6	32.0	14.2
PSE-6N-8N-SS	3/8	1/2	36.1	20.6	15.0	11.9	36.8	19.1
PSE-6N-12N-SS	3/8	3/4	31.2	27.0	15.0	11.9	40.4	19.1
PSE-6N-16N-SS	3/8	1	41.4	34.9	15.0	11.9	50.0	23.9
PSE-8N-4N-SS	1/2	1/4	39.6	25.4	19.8	7.1	35.1	14.2
PSE-8N-6N-SS	1/2	3/8	39.6	25.4	19.8	9.6	35.1	14.2
PSE-8N-SS	1/2	1/2	39.6	25.4	19.8	11.9	39.6	19.1
PSE-8N-12N-SS	1/2	3/4	31.2	27.0	19.8	15.7	40.4	19.1
PSE-8N-16N-SS	1/2	1	41.4	34.9	19.8	15.7	50.0	23.9
PSE-12N-SS	3/4	3/4	48.8	31.8	20.6	15.7	42.4	19.1
PSE-12N-16N-SS	3/4	1	41.4	34.9	20.6	22.4	50.0	23.9
PSE-16N-SS	1	1	48.5	42.9	25.4	22.4	49.3	23.9
PSE-20N-SS	1 1/4	1 1/4	60.5	50.8	25.4	31.8	60.5	23.9

Тройник с наружной резьбой NPT

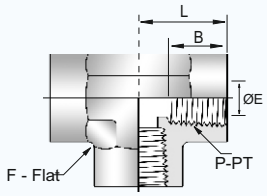

Номер детали	Размер резьбы	Габаритные размеры			
	P-PT, NPT	L	F	B	E
PFT-1N-SS	1/16	21.8	11.1	9.9	4.8
PFT-2N-SS	1/8	26.4	12.7	10.4	8.6
PFT-4N-SS	1/4	29.7	17.5	15.0	11.4
PFT-6N-SS	3/8	36.1	20.6	15.0	15.0
PFT-8N-SS	1/2	39.6	25.4	19.8	18.5
PFT-12N-SS	3/4	48.8	31.8	20.6	23.9
PFT-16N-SS	1	48.5	42.9	25.4	29.7
PFT-20N-SS	1 1/4	59.8	50.8	25.4	37.2
PFT-24N-SS	1 1/2	65.0	63.5	27.7	43.3

Тройник с наружной резьбой ISO цилиндрической

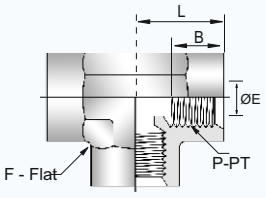

Номер детали	Размер резьбы	Габаритные размеры			
	P-PT, BSPP	L	F	B	E
PFT-1G-SS	1/16	21.8	11.1	9.9	4.8
PFT-2G-SS	1/8	26.4	12.7	10.4	8.6
PFT-4G-SS	1/4	29.7	17.5	15.0	11.4
PFT-6G-SS	3/8	36.1	20.6	15.0	15.0
PFT-8G-SS	1/2	39.6	25.4	19.8	18.5
PFT-12G-SS	3/4	48.8	31.8	20.6	23.9
PFT-16G-SS	1	48.5	42.9	25.4	29.7
PFT-20G-SS	1 1/4	59.8	50.8	25.4	37.2
PFT-24G-SS	1 1/2	65.0	63.5	27.7	43.3

Тройник ввертный - резьба NPT

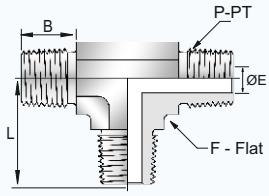

Номер детали	Размер резьбы	Габаритные размеры			
	P-PT, NPT	L	F	B	E
PMT-1N-SS	1/16	18.3	9.5	9.7	3.0
PMT-2N-SS	1/8	22.4	11.1	9.7	4.8
PMT-4N-SS	1/4	26.7	12.7	14.2	7.1
PMT-6N-SS	3/8	29.7	17.5	14.2	9.6
PMT-8N-SS	1/2	36.8	20.6	19.1	11.9
PMT-12N-SS	3/4	42.4	27.0	19.1	15.7
PMT-16N-SS	1	49.3	34.9	23.9	22.4
PMT-20N-SS	1 1/4	56.4	42.9	23.9	27.7
PMT-24N-SS	1 1/2	67.1	47.6	26.2	34.0

Тройник с наружной резьбой ISO конической

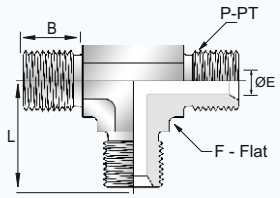

Номер детали	Размер резьбы	Габаритные размеры			
	P-PT, BSPP	L	F	B	E
PMT-2G-SS	1/8	16.6	11.0	8.0	3.5
PMT-4G-SS	1/4	27.8	19.0	11.0	4.7
PMT-6G-SS	3/8	31.7	22.0	12.0	7.9
PMT-8G-SS	1/2	37.0	27.0	14.0	11.1
PMT-10G-SS	5/8	39.0	27.0	16.0	14.3
PMT-12G-SS	3/4	41.9	33.0	16.0	16.7
PMT-16G-SS	1	49.7	41.0	19.0	22.2
PMT-20G-SS	1 1/4	54.4	48.0	20.0	28.6
PMT-24G-SS	1 1/2	53.7	48.0	22.0	33.3

Тройник симметричный с внутренней резьбой NPT

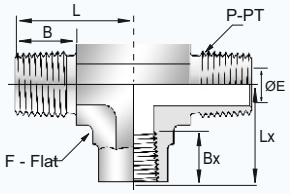

Номер детали	Размер резьбы	Габаритные размеры					
	P-PT, NPT	L	F	B	E	Lx	Bx
PFBT-1N-SS	1/16	18.3	11.1	9.7	3.0	21.8	9.9
PFBT-2N-SS	1/8	22.1	12.7	9.7	4.8	26.4	10.4
PFBT-4N-SS	1/4	29.7	17.5	14.2	7.1	29.7	15.0
PFBT-6N-SS	3/8	32.0	20.6	14.2	9.6	36.1	15.0
PFBT-8N-SS	1/2	39.6	25.4	19.1	11.9	39.6	19.8
PFBT-12N-SS	3/4	42.4	31.8	19.1	15.7	48.8	20.6
PFBT-16N-SS	1	49.3	42.9	23.9	22.4	48.5	25.4

Тройник отводной с внутренней резьбой NPT

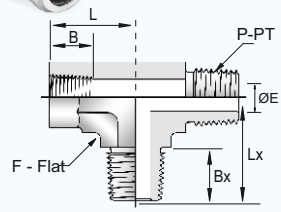

Номер детали	Размер резьбы	Габаритные размеры					
	P-PT, NPT	L	F	B	E	Lx	Bx
PFRT-1N-SS	1/16	21.8	11.1	9.9	3.0	18.3	9.7
PFRT-2N-SS	1/8	26.4	12.7	10.4	4.8	22.1	9.7
PFRT-4N-SS	1/4	29.7	17.5	15.0	7.1	29.7	14.2
PFRT-6N-SS	3/8	36.1	20.6	15.0	9.6	32.0	14.2
PFRT-8N-SS	1/2	39.6	25.4	19.8	11.9	39.6	19.1
PFRT-12N-SS	3/4	48.8	31.8	20.6	15.7	42.4	19.1
PFRT-16N-SS	1	48.5	42.9	25.4	22.4	49.3	23.9

Тройник наружный, резьба NPT

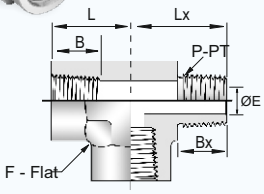

Номер детали	Размер резьбы	Габаритные размеры					
	P-PT, NPT	L	F	B	E	Lx	Bx
PST-1N-SS	1/16	21.8	11.1	9.9	3.0	18.3	9.7
PST-2N-SS	1/8	26.4	12.7	10.4	4.8	22.1	9.7
PST-4N-SS	1/4	29.7	17.5	15.0	7.1	29.7	14.2
PST-6N-SS	3/8	36.1	20.6	15.0	9.6	32.0	14.2
PST-8N-SS	1/2	39.6	25.4	19.8	11.9	39.6	19.1
PST-12N-SS	3/4	48.8	31.8	20.6	15.7	42.4	19.1
PST-16N-SS	1	48.5	42.9	25.4	22.4	49.3	23.9

Тройник симметричный, резьба NPT

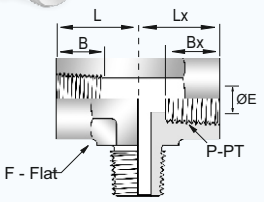

Номер детали	Размер резьбы	Габаритные размеры					
	P-PT, NPT	L	F	B	E	Lx	Bx
PBT-1N-SS	1/16	21.8	11.1	9.9	3.0	18.3	9.7
PBT-2N-SS	1/8	26.4	12.7	10.4	4.8	22.1	9.7
PBT-4N-SS	1/4	29.7	17.5	15.0	7.1	29.7	14.2
PBT-6N-SS	3/8	36.1	20.6	15.0	9.6	32.0	14.2
PBT-8N-SS	1/2	39.6	25.4	19.8	11.9	39.6	19.1
PBT-12N-SS	3/4	48.8	31.8	20.6	15.7	42.4	19.1
PBT-16N-SS	1	48.5	42.9	25.4	22.4	49.3	23.9

Тройник симметричный поворотный

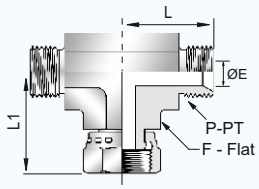

Номер детали	Размер резьбы	Габаритные размеры			
	P-PT, BSPP	L	L1	F	E
PBT-2G-SWL-SS	1/8	16.6	22.0	11.0	3.5
PBT-4G-SWL-SS	1/4	27.8	31.2	19.0	4.7
PBT-6G-SWL-SS	3/8	31.7	36.2	27.0	7.9
PBT-8G-SWL-SS	1/2	37.0	41.0	27.0	11.1
PBT-10G-SWL-SS	5/8	39.0	41.6	27.0	14.3
PBT-12G-SWL-SS	3/4	41.6	45.3	33.0	16.7
PBT-16G-SWL-SS	1	49.7	53.9	41.0	22.2
PBT-20G-SWL-SS	1 1/4	54.4	60.0	48.0	28.6

Инструментальные резьбовые фитинги

Тройник отводный с накидной гайкой

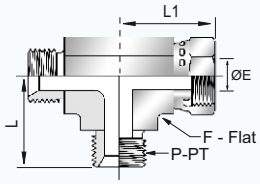

Номер детали	Размер резьбы	Габаритные размеры			
	P-PT, BSPP	L	L1	F	E
PRT-2G-SWL-SS	1/8	16.6	22.0	11.0	3.5
PRT-4G-SWL-SS	1/4	27.8	31.2	19.0	4.7
PRT-6G-SWL-SS	3/8	31.7	36.2	27.0	7.9
PRT-8G-SWL-SS	1/2	37.0	41.0	27.0	11.1
PRT-10G-SWL-SS	5/8	39.0	41.6	27.0	14.3
PRT-12G-SWL-SS	3/4	41.6	45.3	33.0	16.7
PRT-16G-SWL-SS	1	49.7	53.9	41.0	22.2
PRT-20G-SWL-SS	1 1/4	54.4	60.0	48.0	28.6

Тройник прямой с накидной гайкой

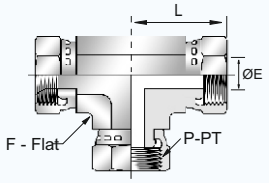

Номер детали	Размер резьбы	Габаритные размеры		
	P-PT, BSPP	L	F	E
PUT-4G-SWL-SS	1/4	30.5	14.0	4.7
PUT-6G-SWL-SS	3/8	33.0	19.0	7.9
PUT-8G-SWL-SS	1/2	38.8	22.0	11.0
PUT-10G-SWL-SS	5/8	39.4	22.0	14.3
PUT-12G-SWL-SS	3/4	42.3	27.0	16.7
PUT-16G-SWL-SS	1	49.0	33.0	22.2
PUT-20G-SWL-SS	1 1/4	58.2	41.0	28.6

Крестовина с внутренней резьбой - NPT

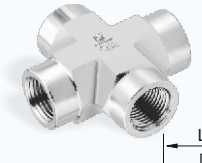

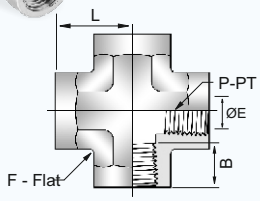

Номер детали	Размер резьбы	Габаритные размеры			
	P-PT, NPT	L	F	B	E
PC-1N-SS	1/16	21.8	11.1	9.9	4.8
PC-2N-SS	1/8	26.4	12.7	10.4	8.6
PC-4N-SS	1/4	29.7	17.5	15.0	11.4
PC-6N-SS	3/8	36.1	20.6	15.0	15.0
PC-8N-SS	1/2	39.6	25.4	19.8	18.5
PC-12N-SS	3/4	48.8	31.8	20.6	23.9
PC-16N-SS	1	48.5	42.9	25.4	29.7

Крестовина с внутренней резьбой ISO конической

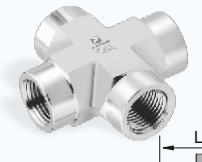

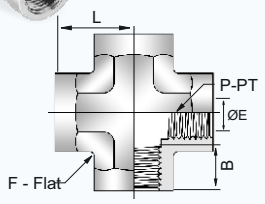

Номер детали	Размер резьбы	Габаритные размеры			
	P-PT, BSPT	L	F	B	E
PC-1R-SS	1/16	21.8	11.1	9.9	4.8
PC-2R-SS	1/8	26.4	12.7	10.4	8.6
PC-4R-SS	1/4	29.7	17.5	15.0	11.4
PC-6R-SS	3/8	36.1	20.6	15.0	15.0
PC-8R-SS	1/2	39.6	25.4	19.8	18.5
PC-12R-SS	3/4	48.8	31.8	20.6	23.9
PC-16R-SS	1	48.5	42.9	25.4	29.7

Продукция

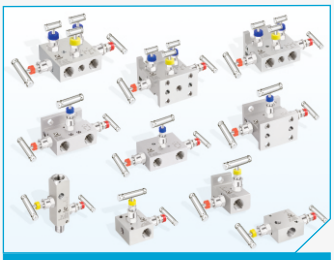

2х-3х-5ти Манифольды

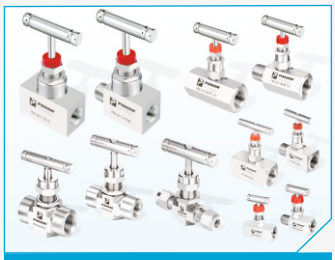

Игольчатые клапаны

Шаровые клапаны

Обратные клапана

Предохранительные клапаны

Обжимные Фитинги

Трубные фитинги

Защитные гильзы

Манометрические вентили

Двойные запорно-спускные краны (Манифольды 1 VM)

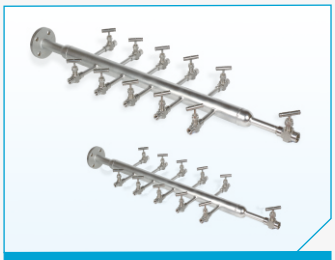

Воздухораспределители

Регуляторы давления

АО «Теплоконтроль»
г.Казань, Республика Татарстан,
ул. Кулагина, 1,
Тел.: 8 (843) 278-35-54, 278-34-04
www.teplocontrol.org