КАЗАНСКИЙ ПРИБОРОСТРОИТЕЛЬНЫЙ ЗАВОД “ТЕПЛОКОНТРОЛЬ”

Июль 2016

Клапана Игольчатые (IB Серии)

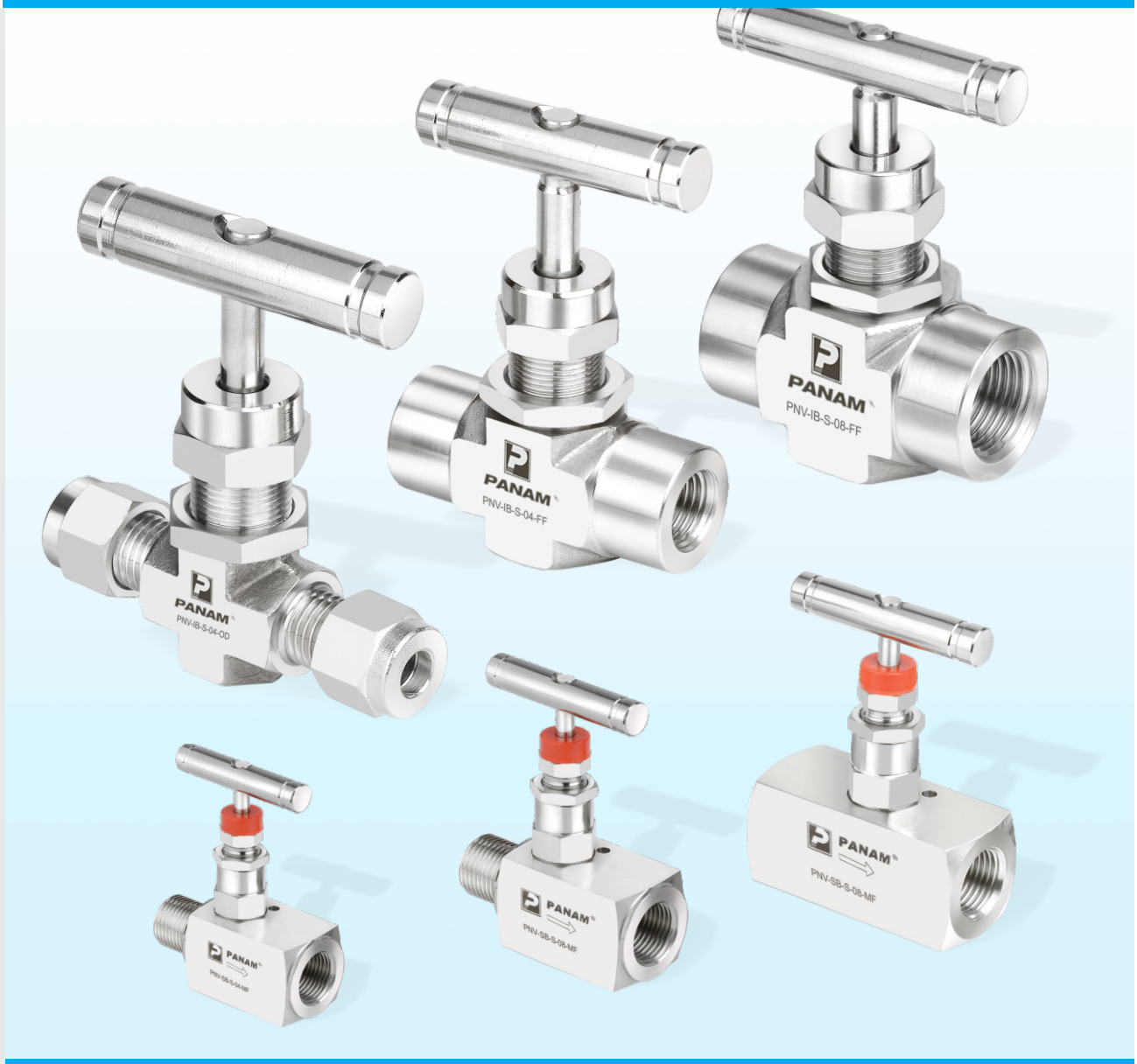

Изготавливается при сотрудничестве с ***PANAM ENGINEERS***

ОАО «Теплоконтроль»

Особенности

Конструкция клапанов серии IB позволяет использовать их для работы в коррозийных и опасных средах. Применение игольчатых клапанов - в технологическом оборудовании, контрольно-измерительных приборах и для регулировании потока жидкости и газа.
Качество игольчатых клапанов отвечает высоким требованиям заказчиков.
Игольчатые клапана серии IB производства изготавливается из высококачественной нержавеющей стали, углеродистой стали, латуни, сплава Монель с различными вариантами торцевых соединений- с наружной и внутренней резьбой NPT, BSP, BSPT, ISO, DIN, JIS, конической и прямой.
Поставка клапанов возможна по стандарту NACE-MR-01-75
Каждый клапан подвергается 100% заводскому контролю.

Особенности

Цельная конструкция корпуса без сварки - для обеспечения высокой прочности и полной безопасности.
V- образный наконечник - для точного контроля потока.
Шток с накатанной резьбой и твердым покрытием - для придания дополнительной прочности и максимального срока службы.
Зеркальная полировка штока, класс обработки поверхности 16 RMS - для увеличения срока службы сальника и плавного вращения штока.
Ручка из нержавеющей стали - для управления вентилем.

Материал и Конструкция

Номер	Часть	Кол-во	Материал
1.	Корпус	1	A479-316
2.	Гайка для монтажа	1	A479-316
3.	Шток	1	A479-316 / 17-4PH
4.	Набивная сальника	1	Телфон / GRAPHOIL
5.	Шайба	1	A479-316
6.	Гайка сальника	1	A479-316
7.	Стопорный винт	1	Сталь с покрытием
8.	Рукоятка	1	Нержавеющ. сталь
9.	V- образ / шаровый	1	A 564-630

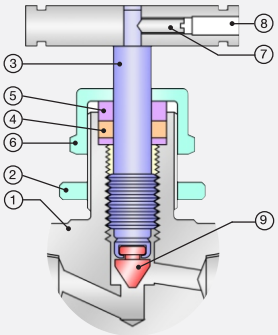

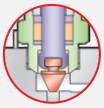

Невращающийся V- образ. наконечник

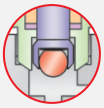

Невращающийся шаровой наконечник

Давление и Температура

Размер клапана	Отверстие	Cv	Макс. рабочее Давление	Температура	Давление при Макс. темпер
1/4"	3.5 mm	0.31	6000 psi (41300 kpa)	PTFE	PTFE
3/8"				-20° to 250° F -29° to 121 °C	4000 psi @ 260°C
1/2"	4.8 mm	0.52		GRAPHOIL	GRAPHOIL
3/4"	6.4 mm	1.40		-29° to 600° F -29° to 315° C	1500 psi @ 538°C
1"	9.5 mm	2.40			

GRAPHOIL - набивка сальника

Испытание

Каждый вентиль полностью тестируется в соответствии с MSS-SP-99. Эта процедура включает в себя проверку целостности корпуса. Гидростатическое испытание выполняется с помощью чистой воды или других жидкостей с аналогичной или более низкой вязкостью под давлением в 1,5 раза выше максимально рабочего давления, а испытания на герметичность седла - под давлением в 1,1 раза выше максимального рабочего давления.
Каждый вентиль также проходит испытание на герметичность седла, уплотнения и корпуса с помощью азота/ воздуха под давлением 1000 psi (6,9 МПа)
По запросу проводятся другие испытания, в частности, виброиспытания, температурное испытание, испытание на герметичность с помощью гелия.

ОАО «Теплоконтроль»

Игольчатый клапан (с наружней резьбой х с внутренней резьбой)

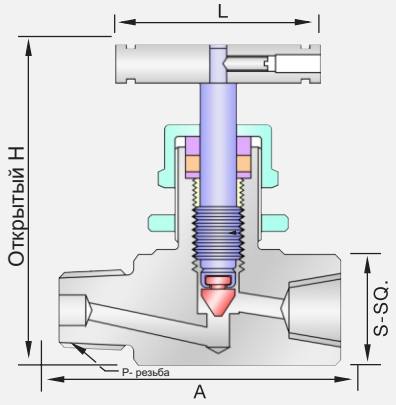

Номер	P-NPT (Внеш/Внут)	A	S-SQ.	H	L
PNV-IB-S-02-MF	1/8”	45.5	15.0	61.0	50.0
PNV- IB-S-04-MF	1/4”	53.0	22.5	69.0	50.0
PNV-IB-S-06-MF	3/8"	54.0	25.0	70.0	50.0
PNV-IB-S-08-MF	1/2"	70.0	32.0	80.0	60.0
PNV-IB-S-12-MF	3/4”	85.0	45.0	122.0	80.0
PNV-IB-S-16-MF	1”	85.0	45.0	122.0	80.0

Игольчатый клапан (с внутренней резьбой х с внутренней резьбой)

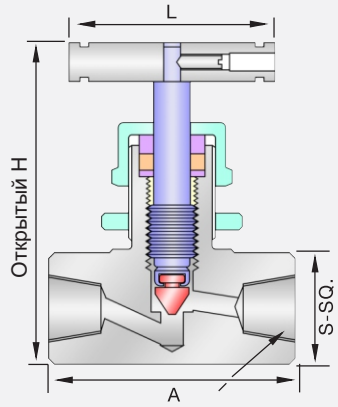

Номер	P-NPT (Внут/Внут)	A	S-SQ.	H	L
PNV-IB-S-04-FF	1/4”	54.0	22.5	69.0	50.0
PNV-IB-S-06-FF	3/8”	53.0	26.0	70.0	50.0
PNV-IB-S-08-FF	1/2"	64.4	32.0	73.0	60.0
PNV-IB-S-12-FF	3/4”	80.0	45.0	122.0	80.0
PNV-IB-S-16-FF	1”	80.0	45.0	122.0	80.0

Игольчатый клапан (OD х с OD)

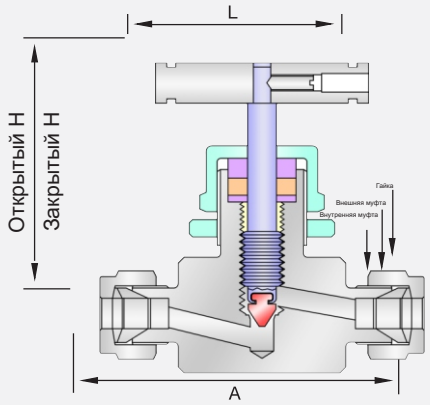

Номер	P-NPT (Внеш/Внут)	A	S-SQ.	H	L
PNV-IB-S-02-OD	1/8”	61.0	16.0	62.0	50.0
PNV-IB-S-04-OD	1/4”	60.7	15.5	64.0	50.0
PNV-IB-S-06-OD	3/8"	60.4	15.6	61.0	50.0
PNV-IB-S-08-OD	1/2"	71.0	22.5	69.0	50.0
PNV-IB-S-12-OD	3/4”	90.0	36.0	122.0	80.0
PNV-IB-S-16-OD	1”	90.0	40.0	122.0	80.0
PNV-IB-S-M04-OD	4mm	61.0	15.0	63.0	50.0
PNV-IB-S-M06-OD	6mm	61.0	15.0	63.0	50.0
PNV-IB-S-M08-OD	8mm	61.0	15.0	63.0	50.0
PNV-IB-S-M10-OD	10mm	69.0	18.0	64.0	50.0
PNV-IB-S-M12-OD	12mm	73.5	22.5	68.0	50.0

Вышеуказанные наименования деталей только для клапанов из нержавеющей стали, при заказе добавить ,,C”, для A105, ,,B” для латунных клапанов.
Клапаны серии IB могут быть изготовлены с мягким седлом.

Предупреждение: неправильное обращение и неправильное использование продукции может привести к выведению из строя аппаратуру и может нанести угрозу жизни. Ответственность за использование продукции возлагается на пользователя, и пользователь должен проверить продукцию, и проанализировать ее совместимость с другой продукцией.
Пользователь должен предпринять необходимые меры предосторожности перед установкой продукции. Все размеры даны в миллиметрах, если не указано иначе. Размеры даны для справки и могут быть изменены без предварительного уведомления.

ОАО «Теплоконтроль»
г.Казань, Республика Татарстан,
ул. Кулагина, 1,
Тел.: 8 (843) 278-35-54, 278-34-04
www.teplocontrol.ru